見積参考資料

工事名　Ｒ１三土　政友谷　三・山城政友　砂防堰堤工事（１）

◇経費情報◇

工種区分	砂防・地すべり等工事
単価地区	三好２
施工地域・工事場所	補正無し（地方部　施工場所が一般交通等の影響を受けない場合）
前金支出割合	補正を行わない
契約保証	金銭的保証
現場環境改善費	計上しない

注意

「見積参考資料」は入札参加者の迅速で適正な工事費の見積りのための一資料であり、請負契約を拘束するものではない。

設計内訳書（本工事）

工事名	Ｒ１三土　政友谷　三・山城政友　砂防堰堤工事（１）	事業区分 工事区分	砂防･地すべり対策 砂防堰堤

工事区分・工種・種別・細別	規格	単位	数量	単価	金額	数量・金額増減	摘要
砂防堰堤		式	1				
砂防土工		式	1				
掘削工		式	1				
掘削	土質:軟岩,施工方法:現場制約あり	m3	12				単　1号
掘削(砂防)	土質:土砂,押土:無し,障害:無し	m3	19				単　2号
掘削(砂防) （水替）	土質:土砂,押土:無し,障害:無し	m3	40				単　3号
掘削(砂防)	土質:軟岩	m3	150				単　4号
掘削(砂防) （水替）	土質:軟岩	m3	160				単　5号
転石破砕	火薬使用:無し	m3	4				単　6号
積込(ﾙｰｽﾞ)(砂防)	土質:土砂,作業内容:積込	m3	330				単　7号
埋戻し工		式	1				
埋戻し	土質:発生土	m3	110				単　8号
法面整形工		式	1				

設計内訳書（本工事）

工事名	Ｒ１三土　政友谷　三・山城政友　砂防堰堤工事（１）	事業区分 工事区分	砂防･地すべり対策 砂防堰堤

工事区分・工種・種別・細別	規格	単位	数量	単価	金額	数量・金額増減	摘要
法面整形(切土部)	現場制約:無し, 土質:ﾚｷ質土､砂及び砂質土､粘性土	m2	13				単　9号
法面整形(切土部)	現場制約:無し, 土質:軟岩I	m2	67				単　10号
残土処理工		式	1				
土砂等運搬	土質:土砂(岩塊･玉石混り土含む)	m3	380				単　11号
積込		m3	290				単　12号
土砂等運搬	土質:土砂(岩塊･玉石混り土含む)	m3	60				単　13号
土砂等運搬	土質:軟岩	m3	230				単　14号
残土等処分		m3	290				単　15号
構造物撤去工		式	1				
構造物取壊し工		式	1				
ｺﾝｸﾘｰﾄ取壊･運搬･処分		m3	1				単　16号
法面工		式	1				
法面吹付工		式	1				

設計内訳書（本工事）

工事名	Ｒ１三土　政友谷　三・山城政友　砂防堰堤工事（１）	事業区分 工事区分	砂防･地すべり対策 砂防堰堤

工事区分・工種・種別・細別	規格	単位	数量	単価	金額	数量・金額増減	摘要
ｺﾝｸﾘｰﾄ吹付	ｾﾒﾝﾄ種類:普通ｾﾒﾝﾄ,吹付厚:厚10cm	m2	217				単　17号
法枠工		式	1				
吹付枠	法枠規格:200*200*1200*1500,中詰材種類:厚層基材	m2	53				単　18号
ｺﾝｸﾘｰﾄ堰堤工		式	1				
作業土工		式	1				
岩盤清掃		m2	130				単　19号
ｺﾝｸﾘｰﾄ堰堤本体工		式	1				
ｺﾝｸﾘｰﾄ	ｺﾝｸﾘｰﾄ規格:18-5-40(高炉B),養生費:一般養生,生ｺﾝｸﾘｰﾄ割増額:無し	m3	112				単　20号
型枠	型枠の種類:一般型枠	m2	64				単　21号
足場	安全ﾈｯﾄ:無し	m	28				単　22号
ｺﾝｸﾘｰﾄ副堰堤工 （第２垂直壁）		式	1				
ｺﾝｸﾘｰﾄ	ｺﾝｸﾘｰﾄ規格:18-5-40(高炉B),養生費:一般養生,生ｺﾝｸﾘｰﾄ割増額:無し	m3	27				単　23号
型枠	型枠の種類:一般型枠	m2	30				単　24号

設計内訳書（本工事）

工事名	Ｒ１三土　政友谷　三・山城政友　砂防堰堤工事（１）	事業区分 工事区分	砂防･地すべり対策 砂防堰堤

工事区分・工種・種別・細別	規格	単位	数量	単価	金額	数量・金額増減	摘要
足場	安全ﾈｯﾄ:無し	m	7				単　25号
ｺﾝｸﾘｰﾄ側壁工 （２号側壁護岸）		式	1				
ｺﾝｸﾘｰﾄ	ｺﾝｸﾘｰﾄ規格:18-5-40(高炉B),養生費:一般養生,生ｺﾝｸﾘｰﾄ割増額:無し	m3	9				単　26号
目地板	目地板の種類:瀝青質目地板t=10,目地板厚さ:厚10mm	m2	1				単　27号
水抜ﾊﾟｲﾌﾟ	管径･管種類:VP-65,ﾌｨﾙﾀｰの有無:ﾌｨﾙﾀｰ有	m	1				単　28号
型枠	型枠の種類:一般型枠	m2	34				単　29号
ｺﾝｸﾘｰﾄ側壁工 （取合い護岸）		式	1				
ｺﾝｸﾘｰﾄ	ｺﾝｸﾘｰﾄ規格:18-5-40(高炉B),養生費:一般養生,生ｺﾝｸﾘｰﾄ割増額:無し	m3	32				単　30号
目地板	目地板の種類:瀝青質目地板t=10,目地板厚さ:厚10mm	m2	3				単　31号
水抜ﾊﾟｲﾌﾟ	管径･管種類:VP-65,ﾌｨﾙﾀｰの有無:ﾌｨﾙﾀｰ有	m	6				単　32号
型枠	型枠の種類:一般型枠	m2	140				単　33号
植石張	構造区分:練石,石材径:20cm	m2	45				単　34号
ｺﾝｸﾘｰﾄ側壁工 （１号帯工）		式	1				

設計内訳書（本工事）

工事名	Ｒ１三土　政友谷　三・山城政友　砂防堰堤工事（１）	事業区分 工事区分	砂防･地すべり対策 砂防堰堤

工事区分・工種・種別・細別	規格	単位	数量	単価	金額	数量・金額増減	摘要
ｺﾝｸﾘｰﾄ	ｺﾝｸﾘｰﾄ規格:18-5-40(高炉B),養生費:一般養生,生ｺﾝｸﾘｰﾄ割増額:無し	m3	8				単　35号
型枠	型枠の種類:一般型枠	m2	28				単　36号
足場	安全ﾈｯﾄ:無し	掛m2	24				単　37号
間詰工 （第２垂直壁）		式	1				
間詰ｺﾝｸﾘｰﾄ	ｺﾝｸﾘｰﾄ規格:18-5-40(高炉B),養生費:一般養生,生ｺﾝｸﾘｰﾄ割増額:無し	m3	10				単　38号
型枠	型枠の種類:一般型枠	m2	8				単　39号
水叩工 （２号水叩）		式	1				
ｺﾝｸﾘｰﾄ	ｺﾝｸﾘｰﾄ規格:18-5-40(高炉B),養生費:一般養生,生ｺﾝｸﾘｰﾄ割増額:無し	m3	17				単　40号
目地板	目地板の種類:瀝青質目地板t=10,目地板厚さ:厚10mm	m2	16				単　41号
鋼製堰堤工		式	1				
鋼製堰堤本体工		式	1				
鋼製堰堤(ｽﾘｯﾄ)		t	3.4				単　42号
現場塗装	下塗り:鉛･ｸﾛﾑﾌﾘｰさび止め(3層),中・上塗り:長油系ﾌﾀﾙ酸樹脂(濃彩)	m2	14				単　43号

設計内訳書（本工事）

工事名	Ｒ１三土　政友谷　三・山城政友　砂防堰堤工事（１）	事業区分 工事区分	砂防･地すべり対策 砂防堰堤

工事区分・工種・種別・細別	規格	単位	数量	単価	金額	数量・金額増減	摘要
ｱﾝｶｰﾎﾞﾙﾄ		本	20				単　44号
鉄筋		t	0.12				単　45号
足場	安全ﾈｯﾄ:無し	掛m2	21				単　46号
砂防堰堤付属物設置工		式	1				
銘板工		式	1				
銘板	材質:ｱﾙﾐ軽合金, 寸法:400×550×12	枚	1				単　47号
仮設工		式	1				
水替工		式	1				
ﾎﾟﾝﾌﾟ排水	排水量:0以上40(m3/h)未満, 排水方法:作業時排水	日	11				単　48号
水替ﾊﾟｲﾌﾟ		m	27				単　49号
ｺﾝｸﾘｰﾄ製造設備工		式	1				
ｹｰﾌﾞﾙｸﾚｰﾝ設備(砂防)		基	1				単　50号
ｹｰﾌﾞﾙｸﾚｰﾝ運搬		式	1				内　1号

設計内訳書（本工事）

工事名	Ｒ１三土　政友谷　三・山城政友　砂防堰堤工事（１）	事業区分 工事区分	砂防･地すべり対策 砂防堰堤

工事区分・工種・種別・細別	規格	単位	数量	単価	金額	数量・金額増減	摘要
防護施設工		式	1				
防護施設損料		式	1				内　2号
交通管理工		式	1				
交通誘導警備員		人日	15				単　51号
直接工事費		式	1				
共通仮設		式	1				
共通仮設費		式	1				
運搬費		式	1				
砂防堰堤工機械分解組立費		台	1				単　52号
準備費		式	1				
木根等運搬処分費		式	1				内　3号
共通仮設費（率計上）		式	1				
純工事費		式	1				

設計内訳書（本工事）

工事名	Ｒ１三土　政友谷　三・山城政友　砂防堰堤工事（１）	事業区分 工事区分	砂防･地すべり対策 砂防堰堤

工事区分・工種・種別・細別	規格	単位	数量	単価	金額	数量・金額増減	摘要
現場管理費		式	1				
工事原価		式	1				
一般管理費等		式	1				
工事価格		式	1				
消費税額及び地方消費税額		式	1				
工事費計		式	1				

一式当り内訳書

単価使用年月	2019.05
歩掛適用年月	2019.05
労務調整係数	1.000-00000　0.0　0

内　1号	ｹｰﾌﾞﾙｸﾚｰﾝ運搬						
名称・規格	条件	単位	数量	単価	金額	数量・金額増減	摘要
ｹｰﾌﾞﾙｸﾚｰﾝ運搬工 (土砂等)	12.7m3/h,無	m3	60				単　80号 土砂
ｹｰﾌﾞﾙｸﾚｰﾝ運搬工 (土砂等)	10.3m3/h,無	m3	330				単　53号 軟岩
ｹｰﾌﾞﾙｸﾚｰﾝ運搬工 (土砂等)	23m3/h,無	m3	10				単　81号 根株
合計							

一式当り内訳書

単価使用年月	2019.05
歩掛適用年月	2019.05
労務調整係数	1.000-00000　0.0　0

内　2号	防護施設損料						
名称・規格	条件	単位	数量	単価	金額	数量・金額増減	摘要
覆工板・鋼製マット賃料	覆工板(鋼製 従来型),8月,有,36月,無	m２	32				単　82号
高欄賃料		式	1				単　83号
仮囲い賃料		式	1				単　84号
切土防護柵損料		式	1				単　85号
合計							

一式当り内訳書

単価使用年月	2019.05
歩掛適用年月	2019.05
労務調整係数	1.000-00000　0.0　0

内　3号	木根等運搬処分費						
名称・規格	条件	単位	数量	単価	金額	数量・金額増減	摘要
ﾀﾞﾝﾌﾟﾄﾗｯｸ運搬	無,4.5km以下,良好	m3	10				単　88号
準備費(処分費用積上げ分)		式	1				単　89号
合計							

1次単価表

単価使用年月	2019.05
歩掛適用年月	2019.05
労務調整係数	1.000-00000　0.0　0

単　1号	掘削	土質:軟岩,施工方法:現場制約あり	単位	m3	単位数量	1	単価	

名称・規格	条件	単位	数量	単価	金額	摘要
掘削	軟岩,現場制約あり,軟岩(I)	m3	1			
合計						
単価						円／m3

1次単価表

単価使用年月	2019.05
歩掛適用年月	2019.05
労務調整係数	1.000-00000　0.0　0

単　2号	掘削(砂防)	土質:土砂,押土:無し,障害:無し	単位	m3	単位数量	1	単価	

名称・規格	条件	単位	数量	単価	金額	摘要
掘削(砂防)	土砂,無し,無し	m3	1			
合計						
単価						円／m3

1次単価表

単価使用年月	2019.05
歩掛適用年月	2019.05
労務調整係数	1.000-00000　0.0　0

単　3号	掘削(砂防) (水替)	土質:土砂,押土:無し,障害:無し	単位	m3	単位数量	1	単価	

名称・規格	条件	単位	数量	単価	金額	摘要
掘削(砂防)	土砂,無し,無し	m3	1			
合計						
単価						円／m3

1次単価表

単価使用年月	2019.05
歩掛適用年月	2019.05
労務調整係数	1.000-00000　0.0　0

単　4号	掘削(砂防)	土質:軟岩	単位	m3	単位数量	1	単価	

名称・規格	条件	単位	数量	単価	金額	摘要
掘削(砂防)	軟岩,機械走行面より5m以内	m3	1			
合計						
単価						円／m3

１次単価表

単価使用年月	2019.05
歩掛適用年月	2019.05
労務調整係数	1.000-00000　0.0　0

単　5号	掘削(砂防) (水替)	土質:軟岩	単位	m3	単位数量	1	単価	

名称・規格	条件	単位	数量	単価	金額	摘要
掘削(砂防)	軟岩,機械走行面より5m以内	m3	1			
合計						
単価						円／m3

１次単価表

単価使用年月	2019.05
歩掛適用年月	2019.05
労務調整係数	1.000-00000　0.0　0

単　6号	転石破砕	火薬使用:無し	単位	m3	単位数量	1	単価	

名称・規格	条件	単位	数量	単価	金額	摘要
転石破砕	無し	m3	1			
合計						
単価						円／m3

１次単価表

単価使用年月	2019.05
歩掛適用年月	2019.05
労務調整係数	1.000-00000　0.0　0

単　7号	積込(ﾙｰｽﾞ)(砂防)	土質:土砂,作業内容:積込	単位	m3	単位数量	1	単価	

名称・規格	条件	単位	数量	単価	金額	摘要
積込(ﾙｰｽﾞ)(砂防)	土砂	m3	1			
合計						
単価						円／m3

1次単価表

単価使用年月	2019.05
歩掛適用年月	2019.05
労務調整係数	1.000-00000　0.0　0

単　8号	埋戻し	土質:発生土	単位	m3	単位数量	110	単価	

名称・規格	条件	単位	数量	単価	金額	摘要
埋戻し	最大埋戻幅4m以上	m3	110			
積込(ﾙｰｽﾞ)(砂防)	土砂	m3	93			
土砂等運搬	小規模,ﾊﾞｯｸﾎｳ山積0.28m3(平積0.2m3),土砂(岩塊・玉石混り土含む),無し,1.0km以下	m3	93			
ｹｰﾌﾞﾙｸﾚｰﾝ運搬工(土砂等)	10.3m3/h,無	m3	93			単　53号
合計						
単価						円／m3

1次単価表

単価使用年月	2019.05
歩掛適用年月	2019.05
労務調整係数	1.000-00000　0.0　0

単　9号	法面整形(切土部)	現場制約:無し,土質:ﾚｷ質土、砂及び砂質土、粘性土	単位	m2	単位数量	1	単価	

名称・規格	条件	単位	数量	単価	金額	摘要
法面整形	切土部,無し,ﾚｷ質土、砂及び砂質土、粘性土,全ての費用	m2	1			
合計						
単価						円／m2

1次単価表

単価使用年月	2019.05
歩掛適用年月	2019.05
労務調整係数	1.000-00000　0.0　0

単　10号	法面整形(切土部)	現場制約:無し,土質:軟岩I	単位	m2	単位数量	1	単価	

名称・規格	条件	単位	数量	単価	金額	摘要
法面整形	切土部,無し,軟岩I,全ての費用	m2	1			
合計						
単価						円／m2

1次単価表

単価使用年月	2019.05
歩掛適用年月	2019.05
労務調整係数	1.000-00000　0.0　0

単　11号	土砂等運搬	土質:土砂(岩塊･玉石混り土含む)	単位	m3	単位数量	1	単価	

名称・規格	条件	単位	数量	単価	金額	摘要
土砂等運搬	小規模,ﾊﾞｯｸﾎｳ山積0.28m3(平積0.2m3),土砂(岩塊･玉石混り土含む),無し,1.0km以下	m3	1			
合計						
単価						円／m3

1次単価表

単価使用年月	2019.05
歩掛適用年月	2019.05
労務調整係数	1.000-00000　0.0　0

単　12号	積込		単位	m3	単位数量	1	単価	

名称・規格	条件	単位	数量	単価	金額	摘要
積込(ﾙｰｽﾞ)	土砂,土量50,000m3未満	m3	1			
合計						
単価						円／m3

1次単価表

単価使用年月	2019.05
歩掛適用年月	2019.05
労務調整係数	1.000-00000　0.0　0

単　13号	土砂等運搬	土質:土砂(岩塊･玉石混り土含む)	単位	m3	単位数量	1	単価	

名称・規格	条件	単位	数量	単価	金額	摘要
土砂等運搬	標準,ﾊﾞｯｸﾎｳ山積0.8m3(平積0.6m3),土砂(岩塊･玉石混り土含む),無し,6.5km以下	m3	1			
合計						
単価						円／m3

1次単価表

単価使用年月	2019.05
歩掛適用年月	2019.05
労務調整係数	1.000-00000　0.0　0

単　14号	土砂等運搬	土質:軟岩	単位	m3	単位数量	1	単価	

名称・規格	条件	単位	数量	単価	金額	摘要
土砂等運搬	標準,ﾊﾞｯｸﾎｳ山積0.8m3(平積0.6m3),軟岩,無し,6.5km以下	m3	1			
合計						
単価						円／m3

１次単価表

単価使用年月	2019.05
歩掛適用年月	2019.05
労務調整係数	1.000-00000　0.0　0

単　15号	残土等処分		単位	m3	単位数量	1	単価	

名称・規格	条件	単位	数量	単価	金額	摘要
残土等処分		m3	1			
合計						
単価						円／m3

１次単価表

単価使用年月	2019.05
歩掛適用年月	2019.05
労務調整係数	1.000-00000　0.0　0

単　16号	ｺﾝｸﾘｰﾄ取壊･運搬･処分		単位	m3	単位数量	1	単価	

名称・規格	条件	単位	数量	単価	金額	摘要
構造物とりこわし･運搬･処分 (複合)	無筋構造物,機械施工+ﾀﾞﾝﾌﾟﾄﾗｯｸ10t積級,無し,無し,不要,無し,15.5以下	m3	1			単　54号
合計						
単価						円／m3

１次単価表

単価使用年月	2019.05
歩掛適用年月	2019.05
労務調整係数	1.000-00000　0.0　0

単　17号	ｺﾝｸﾘｰﾄ吹付	ｾﾒﾝﾄ種類:普通ｾﾒﾝﾄ,吹付厚:厚10cm	単位	m2	単位数量	1	単価	

名称・規格	条件	単位	数量	単価	金額	摘要
コンクリート吹付工	10cm,500m2未満,無,無	m2	1			単　55号
合計						
単価						円／m2

１次単価表

単価使用年月	2019.05
歩掛適用年月	2019.05
労務調整係数	1.000-00000　0.0　0

単　18号	吹付枠	法枠規格:200*200*1200*1500,中詰 材種類:厚層基材	単位	m2	単位数量	53	単価	

名称・規格	条件	単位	数量	単価	金額	摘要
ラス張工［市場単価］	500m2未満,有	ｍ２	53			単　56号
吹付枠工［市場単価］	梁断面 200×200,250m未満	ｍ	107			単　57号
水切モルタル・コンクリート 加算額［市場単価］		ｍ３	0.4			単　58号
機械播種施工による植生工	植生基材吹付工,5cm,500m2未満,無, 無,有	m2	27			単　59号
合計						
単価						円／m2

１次単価表

単価使用年月	2019.05
歩掛適用年月	2019.05
労務調整係数	1.000-00000　0.0　0

単　19号	岩盤清掃		単位	m2	単位数量	1	単価	

名称・規格	条件	単位	数量	単価	金額	摘要
岩盤清掃		m2	1			単　60号
合計						
単価						円／m2

１次単価表

単価使用年月	2019.05
歩掛適用年月	2019.05
労務調整係数	1.000-00000　0.0　0

単　20号	ｺﾝｸﾘｰﾄ	ｺﾝｸﾘｰﾄ規格:18-5-40(高炉B),養生費:一般養生,生ｺﾝｸﾘｰﾄ割増額:無し	単位	m3	単位数量	112	単価	

名称・規格	条件	単位	数量	単価	金額	摘要
ｺﾝｸﾘｰﾄ投入 (ｹｰﾌﾞﾙｸﾚｰﾝ両端固定式)	無,18-5-40(高炉B),無,116m,14m,7.6m	m3	112			単　61号
コンクリート締固め・打継面清掃	50m3/日未満	ｍ３	112			単　62号
コンクリート養生	自然水利用	ｍ３	112			単　63号
チッピング		ｍ２	12			単　64号
合計						
単価						円／m3

1次単価表

単価使用年月	2019.05
歩掛適用年月	2019.05
労務調整係数	1.000-00000　0.0　0

単　21号	型枠	型枠の種類:一般型枠	単位	m2	単位数量	1	単価	

名称・規格	条件	単位	数量	単価	金額	摘要
型枠工 (ｹｰﾌﾞﾙｸﾚｰﾝ(両端固定式))	無	m2	1			単　65号
合計						
単価						円／m2

1次単価表

単価使用年月	2019.05
歩掛適用年月	2019.05
労務調整係数	1.000-00000　0.0　0

単　22号	足場	安全ﾈｯﾄ:無し	単位	m	単位数量	1	単価	

名称・規格	条件	単位	数量	単価	金額	摘要
足場設置･撤去[砂防]		m	1			単　66号
合計						
単価						円／m

1次単価表

単価使用年月	2019.05
歩掛適用年月	2019.05
労務調整係数	1.000-00000　0.0　0

単　23号	ｺﾝｸﾘｰﾄ	ｺﾝｸﾘｰﾄ規格:18-5-40(高炉B),養生費:一般養生,生ｺﾝｸﾘｰﾄ割増額:無し	単位	m3	単位数量	27	単価	

名称・規格	条件	単位	数量	単価	金額	摘要
ｺﾝｸﾘｰﾄ投入 (ｹｰﾌﾞﾙｸﾚｰﾝ両端固定式)	無,18-5-40(高炉B),無,90.5m,14m,11.1m	m3	27			単　67号
ｺﾝｸﾘｰﾄ投入 (ｹｰﾌﾞﾙｸﾚｰﾝ両端固定式)	無,18-5-40(高炉B),無,90.5m,14m,11.1m	m3	0.7			単　67号
コンクリート締固め・打継面清掃	50m3/日未満	ｍ３	27			単　62号
コンクリート養生	自然水利用	ｍ３	27			単　63号
合計						
単価						円／m3

1次単価表

単価使用年月	2019.05
歩掛適用年月	2019.05
労務調整係数	1.000-00000　0.0　0

単　24号	型枠	型枠の種類:一般型枠	単位	m2	単位数量	1	単価	

名称・規格	条件	単位	数量	単価	金額	摘要
型枠工 (ｹｰﾌﾞﾙｸﾚｰﾝ(両端固定式))	無	m2	1			単　65号
合計						
単価						円／m2

1次単価表

単価使用年月	2019.05
歩掛適用年月	2019.05
労務調整係数	1.000-00000　0.0　0

単　25号	足場	安全ﾈｯﾄ:無し	単位	m	単位数量	1	単価	

名称・規格	条件	単位	数量	単価	金額	摘要
足場設置･撤去[砂防]		m	1			単　66号
合計						
単価						円／m

1次単価表

単価使用年月	2019.05
歩掛適用年月	2019.05
労務調整係数	1.000-00000　0.0　0

単　26号	ｺﾝｸﾘｰﾄ	ｺﾝｸﾘｰﾄ規格:18-5-40(高炉B),養生費:一般養生,生ｺﾝｸﾘｰﾄ割増額:無し	単位	m3	単位数量	9	単価	

名称・規格	条件	単位	数量	単価	金額	摘要
ｺﾝｸﾘｰﾄ投入 (ｹｰﾌﾞﾙｸﾚｰﾝ両端固定式)	無,18-5-40(高炉B),無,90.5m,14m,11.1m	m3	9			単　67号
ｺﾝｸﾘｰﾄ投入 (ｹｰﾌﾞﾙｸﾚｰﾝ両端固定式)	無,18-5-40(高炉B),無,90.5m,14m,11.1m	m3	0.2			単　67号
コンクリート締固め・打継面清掃	50m3/日未満	ｍ３	9			単　62号
コンクリート養生	自然水利用	ｍ３	9			単　63号
合計						
単価						円／m3

1次単価表

単価使用年月	2019.05
歩掛適用年月	2019.05
労務調整係数	1.000-00000　0.0　0

単　27号	目地板	目地板の種類:瀝青質目地板t=10,目地板厚さ:厚10mm	単位	m2	単位数量	1	単価	

名称・規格	条件	単位	数量	単価	金額	摘要
目地板	瀝青質目地板t=10	m2	1			
合計						
単価						円／m2

1次単価表

単価使用年月	2019.05
歩掛適用年月	2019.05
労務調整係数	1.000-00000　0.0　0

単　28号	水抜ﾊﾟｲﾌﾟ	管径･管種類:VP-65,ﾌｨﾙﾀｰの有無:ﾌｨﾙﾀｰ有	単位	m	単位数量	1	単価	

名称・規格	条件	単位	数量	単価	金額	摘要
材料費(m)		m	0.5			単　68号
吸出防止材(t=10mm)		m2	0.2			
合計						
単価						円／m

１次単価表

単価使用年月	2019.05
歩掛適用年月	2019.05
労務調整係数	1.000-00000　0.0　0

単　29号	型枠	型枠の種類:一般型枠	単位	m2	単位数量	1	単価	

名称・規格	条件	単位	数量	単価	金額	摘要
型枠工 (ｹｰﾌﾞﾙｸﾚｰﾝ(両端固定式))	無	m2	1			単　65号
合計						
単価						円／m2

1次単価表

単価使用年月	2019.05
歩掛適用年月	2019.05
労務調整係数	1.000-00000　0.0　0

単　30号	ｺﾝｸﾘｰﾄ	ｺﾝｸﾘｰﾄ規格:18-5-40(高炉B),養生費:一般養生,生ｺﾝｸﾘｰﾄ割増額:無し	単位	m3	単位数量	32	単価	

名称・規格	条件	単位	数量	単価	金額	摘要
ｺﾝｸﾘｰﾄ投入 (ｹｰﾌﾞﾙｸﾚｰﾝ両端固定式)	無,18-5-40(高炉B),無,90.5m,14m,11.1m	m3	32			単　67号
ｺﾝｸﾘｰﾄ投入 (ｹｰﾌﾞﾙｸﾚｰﾝ両端固定式)	無,18-5-40(高炉B),無,90.5m,14m,11.1m	m3	3.2			単　67号
コンクリート締固め・打継面清掃	50m3/日未満	ｍ３	32			単　62号
コンクリート養生	自然水利用	ｍ３	32			単　63号
合計						
単価						円／m3

1次単価表

単価使用年月	2019.05
歩掛適用年月	2019.05
労務調整係数	1.000-00000　0.0　0

単　31号	目地板	目地板の種類:瀝青質目地板t=10,目地板厚さ:厚10mm	単位	m2	単位数量	1	単価	

名称・規格	条件	単位	数量	単価	金額	摘要
目地板	瀝青質目地板t=10	m2	1			
合計						
単価						円／m2

1次単価表

単価使用年月	2019.05
歩掛適用年月	2019.05
労務調整係数	1.000-00000　0.0　0

単　32号	水抜ﾊﾟｲﾌﾟ	管径･管種類:VP-65,ﾌｨﾙﾀｰの有無:ﾌｨﾙﾀｰ有	単位	m	単位数量	6	単価	

名称・規格	条件	単位	数量	単価	金額	摘要
材料費(m)		m	6			単　68号
吸出防止材(t=10mm)		m2	1.6			
合計						
単価						円／m

1次単価表

単価使用年月	2019.05
歩掛適用年月	2019.05
労務調整係数	1.000-00000　0.0　0

単　33号	型枠	型枠の種類:一般型枠	単位	m2	単位数量	1	単価	

名称・規格	条件	単位	数量	単価	金額	摘要
型枠工 (ｹｰﾌﾞﾙｸﾚｰﾝ(両端固定式))	無	m2	1			単　65号
合計						
単価						円／m2

1次単価表

単価使用年月	2019.05
歩掛適用年月	2019.05
労務調整係数	1.000-00000　0.0　0

単　34号	植石張	構造区分:練石,石材径:20cm	単位	m2	単位数量	1	単価	

名称・規格	条件	単位	数量	単価	金額	摘要
石積(張)	張工,練石,雑割石	m2	1			
割栗石 150-200mm		m3	0.1			
合計						
単価						円／m2

1次単価表

単価使用年月	2019.05
歩掛適用年月	2019.05
労務調整係数	1.000-00000　0.0　0

単　35号	ｺﾝｸﾘｰﾄ	ｺﾝｸﾘｰﾄ規格:18-5-40(高炉B),養生費:一般養生,生ｺﾝｸﾘｰﾄ割増額:無し	単位	m3	単位数量	8	単価	

名称・規格	条件	単位	数量	単価	金額	摘要
ｺﾝｸﾘｰﾄ投入 (ｹｰﾌﾞﾙｸﾚｰﾝ両端固定式)	無,18-5-40(高炉B),無,90.5m,14m,11.1m	m3	8			単　67号
ｺﾝｸﾘｰﾄ投入 (ｹｰﾌﾞﾙｸﾚｰﾝ両端固定式)	無,18-5-40(高炉B),無,90.5m,14m,11.1m	m3	0.2			単　67号
コンクリート締固め・打継面清掃	50m3/日未満	ｍ３	8			単　62号
コンクリート養生	自然水利用	ｍ３	8			単　63号
合計						
単価						円／m3

1次単価表

単価使用年月	2019.05
歩掛適用年月	2019.05
労務調整係数	1.000-00000　0.0　0

単　36号	型枠	型枠の種類:一般型枠	単位	m2	単位数量	1	単価	

名称・規格	条件	単位	数量	単価	金額	摘要
型枠工 (ｹｰﾌﾞﾙｸﾚｰﾝ(両端固定式))	無	m2	1			単　65号
合計						
単価						円／m2

1次単価表

単価使用年月	2019.05
歩掛適用年月	2019.05
労務調整係数	1.000-00000　0.0　0

単　37号	足場	安全ﾈｯﾄ:無し	単位	掛m2	単位数量	1	単価	

名称・規格	条件	単位	数量	単価	金額	摘要
足場工	単管足場,不要,標準(1.0)	掛m2	1			単　69号
合計						
単価						円／掛m2

１次単価表

単価使用年月	2019.05
歩掛適用年月	2019.05
労務調整係数	1.000-00000　0.0　0

単　38号	間詰ｺﾝｸﾘｰﾄ	ｺﾝｸﾘｰﾄ規格:18-5-40(高炉B),養生費:一般養生,生ｺﾝｸﾘｰﾄ割増額:無し	単位	m3	単位数量	1	単価	

名称・規格	条件	単位	数量	単価	金額	摘要
ｺﾝｸﾘｰﾄ投入 (ｹｰﾌﾞﾙｸﾚｰﾝ両端固定式)	無,18-5-40(高炉B),無,90.5m,14m,11.1m	m3	1			単　67号
コンクリート締固め・打継面清掃	50m3/日未満	ｍ３	1			単　62号
コンクリート養生	自然水利用	ｍ３	1			単　63号
合計						
単価						円／m3

1次単価表

単価使用年月	2019.05
歩掛適用年月	2019.05
労務調整係数	1.000-00000　0.0　0

単　39号	型枠	型枠の種類:一般型枠	単位	m2	単位数量	1	単価	

名称・規格	条件	単位	数量	単価	金額	摘要
型枠	一般型枠,小型構造物	m2	1			
合計						
単価						円／m2

1次単価表

単価使用年月	2019.05
歩掛適用年月	2019.05
労務調整係数	1.000-00000　0.0　0

単　40号	ｺﾝｸﾘｰﾄ	ｺﾝｸﾘｰﾄ規格:18-5-40(高炉B),養生費:一般養生,生ｺﾝｸﾘｰﾄ割増額:無し	単位	m3	単位数量	17	単価	

名称・規格	条件	単位	数量	単価	金額	摘要
ｺﾝｸﾘｰﾄ投入 (ｹｰﾌﾞﾙｸﾚｰﾝ両端固定式)	無,18-5-40(高炉B),無,90.5m,14m,11.1m	m3	17			単　67号
ｺﾝｸﾘｰﾄ投入 (ｹｰﾌﾞﾙｸﾚｰﾝ両端固定式)	無,18-5-40(高炉B),無,90.5m,14m,11.1m	m3	1.1			単　67号
コンクリート締固め・打継面清掃	50m3/日未満	ｍ３	17			単　62号
コンクリート養生	自然水利用	ｍ３	17			単　63号
合計						
単価						円／m3

1次単価表

単価使用年月	2019.05
歩掛適用年月	2019.05
労務調整係数	1.000-00000　0.0　0

単　41号	目地板	目地板の種類:瀝青質目地板t=10,目地板厚さ:厚10mm	単位	m2	単位数量	1	単価	

名称・規格	条件	単位	数量	単価	金額	摘要
目地板	瀝青質目地板t=10	m2	1			
合計						
単価						円／m2

1次単価表

単価使用年月	2019.05
歩掛適用年月	2019.05
労務調整係数	1.000-00000　0.0　0

単　42号	鋼製堰堤(ｽﾘｯﾄ)		単位	t	単位数量	3.4	単価	

名称・規格	条件	単位	数量	単価	金額	摘要
鋼製ｽﾘｯﾄ		t	3.4			
架設・本締め		基	1			単　70号
合計						
単価						円／t

1次単価表

単価使用年月	2019.05
歩掛適用年月	2019.05
労務調整係数	1.000-00000　0.0　0

単　43号	現場塗装	下塗り:鉛･ｸﾛﾑﾌﾘｰさび止め(3層),中 ・上塗り:長油系ﾌﾀﾙ酸樹脂(濃彩)	単位	m2	単位数量	14	単価	

名称・規格	条件	単位	数量	単価	金額	摘要
下塗り 鉛･ｸﾛﾑﾌﾘｰさび止(3層)		m2	0.7			
中塗り 長油系ﾌﾀﾙ酸樹脂塗装(濃彩)		m2	14			
上塗り 長油系ﾌﾀﾙ酸樹脂塗装(濃彩)		m2	14			
合計						
単価						円／m2

１次単価表

単価使用年月	2019.05
歩掛適用年月	2019.05
労務調整係数	1.000-00000　0.0　0

単　44号	ｱﾝｶｰﾎﾞﾙﾄ		単位	本	単位数量	1	単価	

名称・規格	条件	単位	数量	単価	金額	摘要
ｺﾝｸﾘｰﾄ削孔(電動ﾊﾝﾏﾄﾞﾘﾙ)		孔	1			
ｹﾐｶﾙｱﾝｶｰ L=250mm		本	1			
ｱﾝｶｰﾎﾞﾙﾄ M22(L=450)		本	1			
合計						
単価						円／本

1次単価表

単価使用年月	2019.05
歩掛適用年月	2019.05
労務調整係数	1.000-00000　0.0　0

単　45号	鉄筋		単位	t	単位数量	1	単価	

名称・規格	条件	単位	数量	単価	金額	摘要
鉄筋工[市場単価]	SD345 D16～25,一般構造物,10t未満,無,無,無,無,補正無(鉄筋割合10%未満含む),補正無(一般構造物)	t	1			単　71号
合計						
単価						円／t

1次単価表

単価使用年月	2019.05
歩掛適用年月	2019.05
労務調整係数	1.000-00000　0.0　0

単　46号	足場	安全ﾈｯﾄ:無し	単位	掛m2	単位数量	1	単価	

名称・規格	条件	単位	数量	単価	金額	摘要
足場工	単管足場,不要,標準(1.0)	掛m2	1			単　69号
合計						
単価						円／掛m2

1次単価表

単価使用年月	2019.05
歩掛適用年月	2019.05
労務調整係数	1.000-00000　0.0　0

単　47号	銘板	材質:ｱﾙﾐ軽合金,寸法:400×550×12	単位	枚	単位数量	1	単価	

名称・規格	条件	単位	数量	単価	金額	摘要
砂防銘板工		式	1			単　72号
合計						
単価						円／枚

1次単価表

単価使用年月	2019.05
歩掛適用年月	2019.05
労務調整係数	1.000-00000　0.0　0

単　48号	ﾎﾟﾝﾌﾟ排水	排水量:0以上40(m3/h)未満,排水方法:作業時排水	単位	日	単位数量	11	単価	

名称・規格	条件	単位	数量	単価	金額	摘要
ﾎﾟﾝﾌﾟ設置･撤去		箇所	1			単　73号
ポンプ運転	0以上40(m3/h)未満,作業時排水	日	11			単　74号
合計						
単価						円／日

１次単価表

単価使用年月	2019.05
歩掛適用年月	2019.05
労務調整係数	1.000-00000　0.0　0

単　49号	水替ﾊﾟｲﾌﾟ		単位	m	単位数量	1	単価	

名称・規格	条件	単位	数量	単価	金額	摘要
暗渠排水管	据付,波状管及び網状管,200～400㎜,要,全ての費用	m	1			
合計						
単価						円／m

1次単価表

単価使用年月	2019.05
歩掛適用年月	2019.05
労務調整係数	1.000-00000　0.0　0

単　50号	ｹｰﾌﾞﾙｸﾚｰﾝ設備(砂防)		単位	基	単位数量	1	単価	

名称・規格	条件	単位	数量	単価	金額	摘要
ﾜｲﾔﾛｰﾌﾟ損耗費	7月,203m,251m,426m	式	1			単　75号
ｹｰﾌﾞﾙｸﾚｰﾝ設備(両端固定式)据付	D駆動式2.9t ｽﾊﾟﾝ176-225m以下,ｴﾝｼﾞﾝ	基	1			単　76号
支柱設備設置 8＜H≦12m		基	1			単　77号
支柱設備設置 16＜H≦20m		基	1			単　78号
ｳｲﾝﾁ小屋設置･撤去	設置	基	1			単　79号
合計						
単価						円／基

1次単価表

単価使用年月	2019.05
歩掛適用年月	2019.05
労務調整係数	1.000-00000　0.0　0

単　51号	交通誘導警備員		単位	人日	単位数量	1	単価	

名称・規格	条件	単位	数量	単価	金額	摘要
交通誘導警備員B		人日	1			単　86号
合計						
単価						円／人日

1次単価表

単価使用年月	2019.05
歩掛適用年月	2019.05
労務調整係数	1.000-00000　0.0　0

単　52号	砂防堰堤工機械分解組立費		単位	台	単位数量	1	単価	

名称・規格	条件	単位	数量	単価	金額	摘要
土工機械分解･組立	分解･組立,12t,3t未満,ｹｰﾌﾞﾙｸﾚｰﾝ 両端固定･D駆動式2.9t,ｴﾝｼﾞﾝ	台	1			単　87号
合計						
単価						円／台

２次単価表

単価使用年月	2019.05
歩掛適用年月	2019.05
労務調整係数	1.000-00000　0.0　0

単　53号	ｹｰﾌﾞﾙｸﾚｰﾝ運搬工 (土砂等)	10.3m3/h,無	単位	m3	単位数量	1	単価	

名称・規格	条件	単位	数量	単価	金額	摘要
ｹｰﾌﾞﾙｸﾚｰﾝ運転 (両端固定式)(1時間当り)		時間				単　90号
諸雑費(まるめ)		式	1			
合計						
単価						円／m3

２次単価表

単価使用年月	2019.05
歩掛適用年月	2019.05
労務調整係数	1.000-00000　0.0　0

単　54号	構造物とりこわし･運搬･処分(複合)	無筋構造物,機械施工+ﾀﾞﾝﾌﾟﾄﾗｯｸ10t積級,無し,無し,不要,無し,15.5以下	単位	m3	単位数量	1	単価	

名称・規格	条件	単位	数量	単価	金額	摘要
構造物とりこわし	無筋構造物,機械施工,無し,無し,不要	m3	1			単　91号
処分費(m3)		m3	1			単　92号
殻運搬	Co(無筋･鉄筋)構造物とりこわし,機械積込,無し,15.5km以下,全ての費用	m3	1			
合計						
単価						円／m3

２次単価表

単価使用年月	2019.05
歩掛適用年月	2019.05
労務調整係数	1.000-00000　0.0　0

単　55号	コンクリート吹付工	10cm,500m2未満,無,無	単位	m2	単位数量	1	単価	

名称・規格	条件	単位	数量	単価	金額	摘要
法面工(ｺﾝｸﾘｰﾄ吹付) 厚10cm		m2	1			
諸雑費(まるめ)		式	1			
合計						
単価						円／m2

２次単価表

単価使用年月	2019.05
歩掛適用年月	2019.05
労務調整係数	1.000-00000　0.0　0

単　56号	ラス張工［市場単価］	500m2未満,有	単位	ｍ２	単位数量	100	単価	

名称・規格	条件	単位	数量	単価	金額	摘要
ﾗｽ張工		m2	100			
諸雑費(まるめ)		式	1			
合計						
単価						円／ｍ２

２次単価表

単価使用年月	2019.05
歩掛適用年月	2019.05
労務調整係数	1.000-00000　0.0　0

単　57号	吹付枠工［市場単価］	梁断面 200×200,250m未満	単位	m	単位数量	100	単価	

名称・規格	条件	単位	数量	単価	金額	摘要
吹付枠工(ﾓﾙﾀﾙ･ｺﾝｸﾘｰﾄ) 梁断面 200×200		m	100			
諸雑費(まるめ)		式	1			
合計						
単価						円／m

２次単価表

単価使用年月	2019.05
歩掛適用年月	2019.05
労務調整係数	1.000-00000　0.0　0

単　58号	水切モルタル・コンクリート 加算額［市場単価］		単位	m３	単位数量	100	単価	

名称・規格	条件	単位	数量	単価	金額	摘要
現場吹付法枠工 加算額 水切ﾓﾙﾀﾙ･ｺﾝｸﾘｰﾄ		m3	100			
諸雑費(まるめ)		式	1			
合計						
単価						円／m３

２次単価表

単価使用年月	2019.05
歩掛適用年月	2019.05
労務調整係数	1.000-00000　0.0　0

単　59号	機械播種施工による植生工	植生基材吹付工,5cm,500m2未満,無,無,有	単位	m2	単位数量	1	単価	

名称・規格	条件	単位	数量	単価	金額	摘要
法面工(植生基材吹付) 厚5cm		m2	1			
諸雑費(まるめ)		式	1			
合計						
単価						円／m2

２次単価表

単価使用年月	2019.05
歩掛適用年月	2019.05
労務調整係数	1.000-00000　0.0　0

単　60号	岩盤清掃		単位	m2	単位数量	10	単価	

名称・規格	条件	単位	数量	単価	金額	摘要
土木一般世話役		人				
普通作業員		人				
諸雑費(率+まるめ)		式	1			
合計						
単価						円／m2

２次単価表

単価使用年月	2019.05
歩掛適用年月	2019.05
労務調整係数	1.000-00000　0.0　0

単　61号	ｺﾝｸﾘｰﾄ投入 (ｹｰﾌﾞﾙｸﾚｰﾝ両端固定式)	無,18-5-40(高炉B),無,116m,14m,7.6m	単位	m3	単位数量	100	単価	

名称・規格	条件	単位	数量	単価	金額	摘要
生ｺﾝｸﾘｰﾄ 18-5-40 高炉		m3	104			
ｺﾝｸﾘｰﾄ投入 (ｹｰﾌﾞﾙｸﾚｰﾝ両端固定式)		時間				単　93号
諸雑費(まるめ)		式	1			
合計						
単価						円／m3

２次単価表

単価使用年月	2019.05
歩掛適用年月	2019.05
労務調整係数	1.000-00000　0.0　0

単　62号	コンクリート締固め・打継面清掃	50m3/日未満	単位	ｍ３	単位数量	10	単価	

名称・規格	条件	単位	数量	単価	金額	摘要
土木一般世話役		人				
特殊作業員		人				
普通作業員		人				
諸雑費(率+まるめ)		式	1			
合計						
単価						円／ｍ３

２次単価表

単価使用年月	2019.05
歩掛適用年月	2019.05
労務調整係数	1.000-00000　0.0　0

単　63号	コンクリート養生	自然水利用	単位	ｍ３	単位数量	10	単価	

名称・規格	条件	単位	数量	単価	金額	摘要
普通作業員		人				
諸雑費(率+まるめ)		式	1			
合計						
単価						円／ｍ３

２次単価表

単価使用年月	2019.05
歩掛適用年月	2019.05
労務調整係数	1.000-00000　0.0　0

単　64号	チッピング		単位	ｍ２	単位数量	10	単価	

名称・規格	条件	単位	数量	単価	金額	摘要
土木一般世話役		人				
特殊作業員		人				
普通作業員		人				
諸雑費(率+まるめ)		式	1			
合計						
単価						円／ｍ２

２次単価表

単価使用年月	2019.05
歩掛適用年月	2019.05
労務調整係数	1.000-00000　0.0　0

単　65号	型枠工 (ｹｰﾌﾞﾙｸﾚｰﾝ(両端固定式))	無	単位	m2	単位数量	100	単価	

名称・規格	条件	単位	数量	単価	金額	摘要
型枠設置･撤去､ｹﾚﾝはく離剤塗布		m2	100			単　94号
諸雑費(まるめ)		式	1			
合計						
単価						円／m2

２次単価表

単価使用年月	2019.05
歩掛適用年月	2019.05
労務調整係数	1.000-00000　0.0　0

単　66号	足場設置･撤去[砂防]		単位	m	単位数量	10	単価	

名称・規格	条件	単位	数量	単価	金額	摘要
土木一般世話役		人				
とび工		人				
普通作業員		人				
諸雑費(率+まるめ)		式	1			
合計						
単価						円／m

２次単価表

単価使用年月	2019.05
歩掛適用年月	2019.05
労務調整係数	1.000-00000　0.0　0

単　67号	ｺﾝｸﾘｰﾄ投入 (ｹｰﾌﾞﾙｸﾚｰﾝ両端固定式)	無,18-5-40(高炉B),無,90.5m,14m,11.1m	単位	m3	単位数量	100	単価	

名称・規格	条件	単位	数量	単価	金額	摘要
生ｺﾝｸﾘｰﾄ 18-5-40 高炉		m3	104			
ｺﾝｸﾘｰﾄ投入 (ｹｰﾌﾞﾙｸﾚｰﾝ両端固定式)		時間				単　93号
諸雑費(まるめ)		式	1			
合計						
単価						円／m3

２次単価表

単価使用年月	2019.05
歩掛適用年月	2019.05
労務調整係数	1.000-00000　0.0　0

単　68号	材料費(m)		単位	m	単位数量	1	単価	

名称・規格	条件	単位	数量	単価	金額	摘要
材料費 VP-65		m	1			
合計						
単価						円／m

２次単価表

単価使用年月	2019.05
歩掛適用年月	2019.05
労務調整係数	1.000-00000　0.0　0

単　69号	足場工	単管足場,不要,標準(1.0)	単位	掛m2	単位数量	100	単価	

名称・規格	条件	単位	数量	単価	金額	摘要
土木一般世話役		人				
とび工		人				
普通作業員		人				
ﾗﾌﾃﾚｰﾝｸﾚｰﾝ[油圧伸縮ｼﾞﾌﾞ型] 25t吊		日	0.8			
諸雑費(率+まるめ)		式	1			
合計						
単価						円／掛m2

２次単価表

単価使用年月	2019.05
歩掛適用年月	2019.05
労務調整係数	1.000-00000　0.0　0

単　70号	架設・本締め		単位	基	単位数量	1	単価	

名称・規格	条件	単位	数量	単価	金額	摘要
土木一般世話役		人	0.34			
とび工		人	1.01			
普通作業員		人	0.67			
ｹｰﾌﾞﾙｸﾚｰﾝ運転 (両端固定式)(1時間当り)		時間				単　90号
合計						
単価						円／基

２次単価表

単価使用年月	2019.05
歩掛適用年月	2019.05
労務調整係数	1.000-00000　0.0　0

単　71号	鉄筋工[市場単価]	SD345 D16～25,一般構造物,10t未満,無,無,無,無,補正無(鉄筋割合10%未満含む),補正無(一般構造物)	単位	t	単位数量	1	単価	

名称・規格	条件	単位	数量	単価	金額	摘要
鉄筋ｺﾝｸﾘｰﾄ用棒鋼 SD345 D16～25		t	1.03			
鉄筋工 加工･組立共 一般構造物		t	1			
諸雑費(まるめ)		式	1			
合計						
単価						円／t

２次単価表

単価使用年月	2019.05
歩掛適用年月	2019.05
労務調整係数	1.000-00000　0.0　0

単　72号	砂防銘板工		単位	式	単位数量	1	単価	

名称・規格	条件	単位	数量	単価	金額	摘要
銘板 砂防堤名板		個	1			
諸雑費(まるめ)		式	1			
合計						

２次単価表

単価使用年月	2019.05
歩掛適用年月	2019.05
労務調整係数	1.000-00000　0.0　0

単　73号	ﾎﾟﾝﾌﾟ設置･撤去		単位	箇所	単位数量	1	単価	

名称・規格	条件	単位	数量	単価	金額	摘要
土木一般世話役		人				
特殊作業員		人				
普通作業員		人				
ﾊﾞｯｸﾎｳ運転		日	0.5			単　95号
諸雑費(まるめ)		式	1			
合計						
単価						円／箇所

２次単価表

単価使用年月	2019.05
歩掛適用年月	2019.05
労務調整係数	1.000-00000　0.0　0

単　74号	ポンプ運転	0以上40(m3/h)未満,作業時排水	単位	日	単位数量	1	単価	

名称・規格	条件	単位	数量	単価	金額	摘要
特殊作業員		人				
工事用水中ポンプ運転	0以上40(m3/h)未満,作業時排水	日	1			単　96号
発動発電機運転	0以上40(m3/h)未満,作業時排水	日	1			単　97号
諸雑費(率+まるめ)		式	1			
合計						
単価						円／日

２次単価表

単価使用年月	2019.05
歩掛適用年月	2019.05
労務調整係数	1.000-00000　0.0　0

単　75号	ﾜｲﾔﾛｰﾌﾟ損耗費	7月,203m,251m,426m	単位	式	単位数量	1	単価	

名称・規格	条件	単位	数量	単価	金額	摘要
ﾜｲﾔﾛｰﾌﾟ 主索		m	203			
ﾜｲﾔﾛｰﾌﾟ 巻上索		m	251			
ﾜｲﾔﾛｰﾌﾟ 横行索		m	426			
諸雑費(まるめ)		式	1			
合計						

２次単価表

単価使用年月	2019.05
歩掛適用年月	2019.05
労務調整係数	1.000-00000　0.0　0

単　76号	ｹｰﾌﾞﾙｸﾚｰﾝ設備(両端固定式)据付	D駆動式2.9t ｽﾊﾟﾝ176-225m以下,ｴﾝｼﾞﾝ	単位	基	単位数量	1	単価	

名称・規格	条件	単位	数量	単価	金額	摘要
土木一般世話役		人				
とび工		人				
普通作業員		人				
ｹｰﾌﾞﾙｸﾚｰﾝ(両端固定式)・ｳｲﾝﾁ運転	ｹｰﾌﾞﾙｸﾚｰﾝ基礎・据付・解体,ﾃﾞｨｰｾﾞﾙ駆動式2.9t,ｴﾝｼﾞﾝ	日	4			単　98号
諸雑費(まるめ)		式	1			
合計						
単価						円／基

２次単価表

単価使用年月	2019.05
歩掛適用年月	2019.05
労務調整係数	1.000-00000　0.0　0

単　77号	支柱設備設置 8＜H≦12m		単位	基	単位数量	1	単価	

名称・規格	条件	単位	数量	単価	金額	摘要
土木一般世話役		人				
とび工		人				
普通作業員		人				
ｹｰﾌﾞﾙｸﾚｰﾝ運転 (両端固定式DE式2.9t)		日	3			単　99号
四角支柱損料 等辺山形鋼(中形) SS400 6×50×50		t	0.57			
諸雑費(率+まるめ)		式	1			
合計						
単価						円／基

２次単価表

単価使用年月	2019.05
歩掛適用年月	2019.05
労務調整係数	1.000-00000　0.0　0

単　78号	支柱設備設置 16＜H≦20m		単位	基	単位数量	1	単価	

名称・規格	条件	単位	数量	単価	金額	摘要
土木一般世話役		人				
とび工		人				
普通作業員		人				
ｹｰﾌﾞﾙｸﾚｰﾝ運転 (両端固定式DE式2.9t)		日	6			単　99号
四角支柱損料 等辺山形鋼(中形) SS400 6×50×50		t	1.13			
諸雑費(率+まるめ)		式	1			
合計						
単価						円／基

２次単価表

単価使用年月	2019.05
歩掛適用年月	2019.05
労務調整係数	1.000-00000　0.0　0

単　79号	ｳｲﾝﾁ小屋設置･撤去	設置	単位	基	単位数量	1	単価	

名称・規格	条件	単位	数量	単価	金額	摘要
普通作業員		人				
とび工		人				
材料費 亜鉛鉄板（波板）　0.19*762*1829		枚	2.9			
材料費 生ｺﾝｸﾘｰﾄ 18-8-40 高炉		m3	0.01			
足場丸太損料 長さ6.0m 末口4.5cm		本	1.1			
切丸太損料 長さ4.0m 末口9.0cm		本	4.2			
材料費 丸釘　N100		kg	0.4			
なまし鉄線 #8 径4.0		kg	3.2			
諸雑費(まるめ)		式	1			
合計						
単価						円／基

２次単価表

単価使用年月	2019.05
歩掛適用年月	2019.05
労務調整係数	1.000-00000　0.0　0

単　80号	ｹｰﾌﾞﾙｸﾚｰﾝ運搬工 (土砂等)	12.7m3/h,無	単位	m3	単位数量	1	単価	

名称・規格	条件	単位	数量	単価	金額	摘要
ｹｰﾌﾞﾙｸﾚｰﾝ運転 (両端固定式)(1時間当り)		時間				単　90号
諸雑費(まるめ)		式	1			
合計						
単価						円／m3

２次単価表

単価使用年月	2019.05
歩掛適用年月	2019.05
労務調整係数	1.000-00000　0.0　0

単　81号	ｹｰﾌﾞﾙｸﾚｰﾝ運搬工 (土砂等)	23m3/h,無	単位	m3	単位数量	1	単価	

名称・規格	条件	単位	数量	単価	金額	摘要
ｹｰﾌﾞﾙｸﾚｰﾝ運転 (両端固定式)(1時間当り)		時間				単　90号
諸雑費(まるめ)		式	1			
合計						
単価						円／m3

２次単価表

単価使用年月	2019.05
歩掛適用年月	2019.05
労務調整係数	1.000-00000　0.0　0

単　82号	覆工板・鋼製マット賃料	覆工板(鋼製　従来型),8月,有,36月,無	単位	ｍ２	単位数量	1	単価	

名称・規格	条件	単位	数量	単価	金額	摘要
覆工板 鋼製　従来型　１８３ｋｇ／ｍ２	供用月数:8ヶ月,総供用月数:36ヶ月	ｍ２	1			
諸雑費(まるめ)		式	1			
合計						
単価						円／ｍ２

２次単価表

単価使用年月	2019.05
歩掛適用年月	2019.05
労務調整係数	1.000-00000　0.0　0

単　83号	高欄賃料		単位	式	単位数量	1	単価	

名称・規格	条件	単位	数量	単価	金額	摘要
単管ﾊﾟｲﾌﾟ(L=1.0m)		本	16			
単管ﾊﾟｲﾌﾟ(L=4.0m)		本	12			
直交ｸﾗﾝﾌﾟ		個	32			
合計						

２次単価表

単価使用年月	2019.05
歩掛適用年月	2019.05
労務調整係数	1.000-00000　0.0　0

単　84号	仮囲い賃料		単位	式	単位数量	1	単価	

名称・規格	条件	単位	数量	単価	金額	摘要
鋼板賃料		枚	83			
単管ﾊﾟｲﾌﾟ(L=1.0m)		本	27			
単管ﾊﾟｲﾌﾟ(L=2.0m)		本	52			
単管ﾊﾟｲﾌﾟ(L=3.0m)		本	98			
ｸﾗﾝﾌﾟ		個	200			
合計						

２次単価表

単価使用年月	2019.05
歩掛適用年月	2019.05
労務調整係数	1.000-00000　0.0　0

単　85号	切土防護柵損料		単位	式	単位数量	1	単価	

名称・規格	条件	単位	数量	単価	金額	摘要
H形鋼(200*200*8*12)		t	1.34			
H形鋼(100*100*6*8)		t	0.45			
合計						

２次単価表

単価使用年月	2019.05
歩掛適用年月	2019.05
労務調整係数	1.000-00000　0.0　0

単　86号	交通誘導警備員B		単位	人日	単位数量	1	単価	

名称・規格	条件	単位	数量	単価	金額	摘要
交通誘導警備員B		人				
合計						
単価						円／人日

２次単価表

単価使用年月	2019.05
歩掛適用年月	2019.05
労務調整係数	1.000-00000　0.0　0

単　87号	土工機械分解･組立	分解･組立,12t,3t未満,ｹｰﾌﾞﾙｸﾚｰﾝ 両端固定･D駆動式2.9t,ｴﾝｼﾞﾝ	単位	台	単位数量	1	単価	

名称・規格	条件	単位	数量	単価	金額	摘要
土工機械分解	12t,3t未満,ｹｰﾌﾞﾙｸﾚｰﾝ 両端固定･D駆動式2.9t,ｴﾝｼﾞﾝ	台	1			単 100号
土工機械組立	12t,3t未満,ｹｰﾌﾞﾙｸﾚｰﾝ 両端固定･D駆動式2.9t,ｴﾝｼﾞﾝ	台	1			単 101号
諸雑費(まるめ)		式	1			
合計						
単価						円／台

２次単価表

単価使用年月	2019.05
歩掛適用年月	2019.05
労務調整係数	1.000-00000　0.0　0

単　88号	ﾀﾞﾝﾌﾟﾄﾗｯｸ運搬	無,4.5km以下,良好	単位	m3	単位数量	100	単価	

名称・規格	条件	単位	数量	単価	金額	摘要
ﾀﾞﾝﾌﾟﾄﾗｯｸ運転	良好	日	2.1			単 102号
諸雑費(まるめ)		式	1			
合計						
単価						円／m3

２次単価表

単価使用年月	2019.05
歩掛適用年月	2019.05
労務調整係数	1.000-00000　0.0　0

単　89号	準備費(処分費用積上げ分)		単位	式	単位数量	1	単価	

名称・規格	条件	単位	数量	単価	金額	摘要
処分費		式	1			
合計						

3次単価表

単価使用年月	2019.05
歩掛適用年月	2019.05
労務調整係数	1.000-00000　0.0　0

単　90号	ｹｰﾌﾞﾙｸﾚｰﾝ運転 (両端固定式)(1時間当り)		単位	時間	単位数量	1	単価	

名称・規格	条件	単位	数量	単価	金額	摘要
ｹｰﾌﾞﾙｸﾚｰﾝ運転 (両端固定式)(1日当り)		日	0.145			単 103号
特殊作業員		人				
普通作業員		人				
諸雑費(まるめ)		式	1			
合計						
単価						円／時間

3次単価表

単価使用年月	2019.05
歩掛適用年月	2019.05
労務調整係数	1.000-00000　0.0　0

単　91号	構造物とりこわし	無筋構造物,機械施工,無し,無し,不要	単位	m3	単位数量	1	単価	

名称・規格	条件	単位	数量	単価	金額	摘要
無筋構造物 昼間 機械施工 制約無		m3	1			
諸雑費(まるめ)		式	1			
合計						
単価						円／m3

3次単価表

単価使用年月	2019.05
歩掛適用年月	2019.05
労務調整係数	1.000-00000　0.0　0

単　92号	処分費(m3)		単位	m3	単位数量	100	単価	

名称・規格	条件	単位	数量	単価	金額	摘要
処分費 無筋ｺﾝｸﾘｰﾄ殻		m3	100			
合計						
単価						円／m3

3次単価表

単価使用年月	2019.05
歩掛適用年月	2019.05
労務調整係数	1.000-00000　0.0　0

単　93号	ｺﾝｸﾘｰﾄ投入 (ｹｰﾌﾞﾙｸﾚｰﾝ両端固定式)		単位	時間	単位数量	1	単価	

名称・規格	条件	単位	数量	単価	金額	摘要
特殊作業員		人				
普通作業員		人				
ｹｰﾌﾞﾙｸﾚｰﾝ運転 (両端固定式)	6.9h/日(ｺﾝｸﾘｰﾄ投入打設)	日	0.145			単 104号
ｺﾝｸﾘｰﾄﾊﾞｹｯﾄ [両開ｺﾞﾑｼｰﾙ付ﾛｰﾗｹﾞｰﾄ型]1.0m3	0,岩石工の割増対象にしない,普通, 0日,交替制を適用しない,0,しない, しない,0時間	日	0.145			単 105号
諸雑費(まるめ)		式	1			
合計						
単価						円／時間

3次単価表

単価使用年月	2019.05
歩掛適用年月	2019.05
労務調整係数	1.000-00000　0.0　0

単　94号	型枠設置・撤去、ｹﾚﾝはく離剤塗布		単位	m2	単位数量	100	単価	

名称・規格	条件	単位	数量	単価	金額	摘要
土木一般世話役		人				
型わく工		人				
普通作業員		人				
ｹｰﾌﾞﾙｸﾚｰﾝ運転 (両端固定式)	3.0h/日(型枠小運搬)	日	2			単 106号
諸雑費(率+まるめ)		式	1			
合計						
単価						円／m2

3次単価表

単価使用年月	2019.05
歩掛適用年月	2019.05
労務調整係数	1.000-00000　0.0　0

単　95号	ﾊﾞｯｸﾎｳ運転		単位	日	単位数量	1	単価	

名称・規格	条件	単位	数量	単価	金額	摘要
運転手(特殊)		人				
軽油 1.2号		L	69			
ﾊﾞｯｸﾎｳ(ｸﾛｰﾗ)[標準･ｸﾚｰﾝ機能付き] 山積0.8m3(平積0.6m3)2.9t吊		日	1.16			
諸雑費(まるめ)		式	1			
合計						
単価						円／日

3次単価表

単価使用年月	2019.05
歩掛適用年月	2019.05
労務調整係数	1.000-00000　0.0　0

単　96号	工事用水中ポンプ運転	0以上40(m3/h)未満,作業時排水	単位	日	単位数量	1	単価	

名称・規格	条件	単位	数量	単価	金額	摘要
工事用水中ﾓｰﾀﾎﾟﾝﾌﾟ[普通型] 潜水ﾎﾟﾝﾌﾟ　口径150mm 全揚程10m		日	1.2			
諸雑費(まるめ)		式	1			
合計						
単価						円／日

3次単価表

単価使用年月	2019.05
歩掛適用年月	2019.05
労務調整係数	1.000-00000　0.0　0

単　97号	発動発電機運転	0以上40(m3/h)未満,作業時排水	単位	日	単位数量	1	単価	

名称・規格	条件	単位	数量	単価	金額	摘要
軽油 1.2号		L	26			
発動発電機[ﾃﾞｨｰｾﾞﾙｴﾝｼﾞﾝ駆動] 25kVA		日	1.2			
諸雑費(まるめ)		式	1			
合計						
単価						円／日

3次単価表

単価使用年月	2019.05
歩掛適用年月	2019.05
労務調整係数	1.000-00000　0.0　0

単　98号	ｹｰﾌﾞﾙｸﾚｰﾝ(両端固定式)･ｳｲﾝﾁ運転	ｹｰﾌﾞﾙｸﾚｰﾝ基礎･据付･解体,ﾃﾞｨｰｾﾞﾙ駆動式2.9t,ｴﾝｼﾞﾝ	単位	日	単位数量	1	単価	

名称・規格	条件	単位	数量	単価	金額	摘要
特殊作業員		人				
軽油 1.2号		L	37.41			
ｹｰﾌﾞﾙｸﾚｰﾝ 両端固定･ﾃﾞｨｰｾﾞﾙ駆動式 2.9t		日	1			
諸雑費(まるめ)		式	1			
合計						
単価						円／日

3次単価表

単価使用年月	2019.05
歩掛適用年月	2019.05
労務調整係数	1.000-00000　0.0　0

単　99号	ｹｰﾌﾞﾙｸﾚｰﾝ運転 (両端固定式DE式2.9t)		単位	日	単位数量	1	単価	

名称・規格	条件	単位	数量	単価	金額	摘要
特殊作業員		人				
ｹｰﾌﾞﾙｸﾚｰﾝ 両端固定･ﾃﾞｨｰｾﾞﾙ駆動式 2.9t		日	1			
軽油 1.2号		L	37.41			
諸雑費(まるめ)		式	1			
合計						
単価						円／日

3次単価表

単価使用年月	2019.05
歩掛適用年月	2019.05
労務調整係数	1.000-00000　0.0　0

単 100号	土工機械分解	12t,3t未満,ｹｰﾌﾞﾙｸﾚｰﾝ 両端固定･D駆動式2.9t,ｴﾝｼﾞﾝ	単位	台	単位数量	1	単価	

名称・規格	条件	単位	数量	単価	金額	摘要
特殊作業員		人				
ｹｰﾌﾞﾙｸﾚｰﾝ(両端固定式)･ｳｲﾝﾁ運転	土工機械分解･組立,ﾃﾞｨｰｾﾞﾙ駆動式2.9t,ｴﾝｼﾞﾝ	日	2			単 107号
諸雑費(まるめ)		式	1			
合計						
単価						円／台

3次単価表

単価使用年月	2019.05
歩掛適用年月	2019.05
労務調整係数	1.000-00000　0.0　0

単 101号	土工機械組立	12t,3t未満,ｹｰﾌﾞﾙｸﾚｰﾝ 両端固定･D駆動式2.9t,ｴﾝｼﾞﾝ	単位	台	単位数量	1	単価	

名称・規格	条件	単位	数量	単価	金額	摘要
特殊作業員		人				
ｹｰﾌﾞﾙｸﾚｰﾝ(両端固定式)･ｳｲﾝﾁ運転	土工機械分解･組立,ﾃﾞｨｰｾﾞﾙ駆動式2.9t,ｴﾝｼﾞﾝ	日	3.1			単 107号
諸雑費(率+まるめ)		式	1			
合計						
単価						円／台

3次単価表

単価使用年月	2019.05
歩掛適用年月	2019.05
労務調整係数	1.000-00000　0.0　0

単 102号	ﾀﾞﾝﾌﾟﾄﾗｯｸ運転	良好	単位	日	単位数量	1	単価	

名称・規格	条件	単位	数量	単価	金額	摘要
運転手(一般)		人				
軽油 1.2号		L	69			
ﾀﾞﾝﾌﾟﾄﾗｯｸ[ｵﾝﾛｰﾄﾞ・ﾃﾞｨｰｾﾞﾙ] 10t積級	機械条件:供用　持込	供用日				
ﾀｲﾔ損耗費 10t積級 良好 供用日		供用日				
諸雑費(まるめ)		式	1			
合計						
単価						円／日

4次単価表

単価使用年月	2019.05
歩掛適用年月	2019.05
労務調整係数	1.000-00000　0.0　0

単 103号	ｹｰﾌﾞﾙｸﾚｰﾝ運転 (両端固定式)(1日当り)		単位	日	単位数量	1	単価	

名称・規格	条件	単位	数量	単価	金額	摘要
特殊作業員		人				
軽油 1.2号		L	60.03			
ｹｰﾌﾞﾙｸﾚｰﾝ 両端固定･ﾃﾞｨｰｾﾞﾙ駆動式 2.9t		日	1			
諸雑費(まるめ)		式	1			
合計						
単価						円／日

4次単価表

単価使用年月	2019.05
歩掛適用年月	2019.05
労務調整係数	1.000-00000　0.0　0

単 104号	ｹｰﾌﾞﾙｸﾚｰﾝ運転 (両端固定式)	6.9h/日(ｺﾝｸﾘｰﾄ投入打設)	単位	日	単位数量	1	単価	

名称・規格	条件	単位	数量	単価	金額	摘要
特殊作業員		人				
軽油 1.2号		L	60.03			
ｹｰﾌﾞﾙｸﾚｰﾝ 両端固定･ﾃﾞｨｰｾﾞﾙ駆動式 2.9t		日	1			
諸雑費(まるめ)		式	1			
合計						
単価						円／日

4次単価表

単価使用年月	2019.05
歩掛適用年月	2019.05
労務調整係数	1.000-00000　0.0　0

単 105号	ｺﾝｸﾘｰﾄﾊﾞｹｯﾄ [両開ｺﾞﾑｼｰﾙ付ﾛｰﾗｹﾞｰﾄ型]1.0m3	0,岩石工の割増対象にしない,普通, 0日,交替制を適用しない,0,しない, しない,0時間	単位	日	単位数量	1	単価	

名称・規格	条件	単位	数量	単価	金額	摘要
ｺﾝｸﾘｰﾄﾊﾞｹｯﾄ [両開ｺﾞﾑｼｰﾙ付ﾛｰﾗｹﾞｰﾄ型]1.0m3		日	1			
諸雑費(まるめ)		式	1			
合計						
単価						円／日

4次単価表

単価使用年月	2019.05
歩掛適用年月	2019.05
労務調整係数	1.000-00000　0.0　0

単 106号	ｹｰﾌﾞﾙｸﾚｰﾝ運転 (両端固定式)	3.0h/日(型枠小運搬)	単位	日	単位数量	1	単価	

名称・規格	条件	単位	数量	単価	金額	摘要
特殊作業員		人				
普通作業員		人				
軽油 1.2号		L	26.1			
ｹｰﾌﾞﾙｸﾚｰﾝ 両端固定･ﾃﾞｨｰｾﾞﾙ駆動式 2.9t		日	1			
諸雑費(まるめ)		式	1			
合計						
単価						円／日

4次単価表

単価使用年月	2019.05
歩掛適用年月	2019.05
労務調整係数	1.000-00000　0.0　0

単 107号	ｹｰﾌﾞﾙｸﾚｰﾝ(両端固定式)･ｳｲﾝﾁ運転	土工機械分解･組立,ﾃﾞｨｰｾﾞﾙ駆動式2.9t,ｴﾝｼﾞﾝ	単位	日	単位数量	1	単価	

名称・規格	条件	単位	数量	単価	金額	摘要
特殊作業員		人				
軽油 1.2号		L	58.29			
ｹｰﾌﾞﾙｸﾚｰﾝ 両端固定･ﾃﾞｨｰｾﾞﾙ駆動式 2.9t		日	1			
諸雑費(まるめ)		式	1			
合計						
単価						円／日

機労材集計リスト（機械）

工事名	Ｒ１三土　政友谷　三・山城政友　砂防堰堤工事（１）					
単価コード	名　称	規　格	単位	数量	金額	摘要
L001010004	ﾊﾞｯｸﾎｳ(ｸﾛｰﾗ)[標準･ｸﾚｰﾝ機能付き]	山積0.8m3(平積0.6m3)2.9t吊	日	5.724	63,542	
L001010007	ﾊﾞｯｸﾎｳ(ｸﾛｰﾗ)[標準]	山積0.8m3(平積0.6m3)	日	0.882	8,812	
L001070002	振動ﾛｰﾗ(舗装用)[ﾊﾝﾄﾞｶﾞｲﾄﾞ式]	運転質量0.8～1.1t	日	1.454	2,834	
L001100005	工事用水中ﾓｰﾀﾎﾟﾝﾌﾟ[普通型]	潜水ﾎﾟﾝﾌﾟ　口径150mm 全揚程10m	日	13.2	5,187	
L001110008	発動発電機[ﾃﾞｨｰｾﾞﾙｴﾝｼﾞﾝ駆動]	25kVA	日	13.2	25,740	
L001130006	ﾗﾌﾃﾚｰﾝｸﾚｰﾝ[油圧伸縮ｼﾞﾌﾞ型]	25t吊	日	0.36	15,408	
L001180001	ﾀﾝﾊﾟ及びﾗﾝﾏ	質量 60～80kg	日	0.165	103	
M000202019	ﾊﾞｯｸﾎｳ(ｸﾛｰﾗ)[標準]	排ｶﾞｽ型(第2次) 山積0.8m3	供用日	13.956	258,105	
M000301002	ﾀﾞﾝﾌﾟﾄﾗｯｸ[ｵﾝﾛｰﾄﾞ･ﾃﾞｨｰｾﾞﾙ]	4t積級	供用日	13.834	99,802	
M000301005	ﾀﾞﾝﾌﾟﾄﾗｯｸ[ｵﾝﾛｰﾄﾞ･ﾃﾞｨｰｾﾞﾙ]	10t積級	供用日	9.193	187,622	
M000409025	ｹｰﾌﾞﾙｸﾚｰﾝ	両端固定･ﾃﾞｨｰｾﾞﾙ駆動式 2.9t	日	34.342	443,018	
M000603016	さく岩機(ｺﾝｸﾘｰﾄﾌﾞﾚｰｶ)	20kg級	供用日	3.48	511	
M000604006	大型ﾌﾞﾚｰｶ(ﾍﾞｰｽﾏｼﾝ含まず)[油圧式]	質量1300kg級	供用日	8.133	91,087	
M001201051	空気圧縮機[可搬式･ｴﾝｼﾞﾝ駆動･ｽｸﾘｭ]	排出ｶﾞｽ対策型(第1次基準)5.0m3/min	供用日	0.839	2,162	
M002003003	ｺﾝｸﾘｰﾄﾊﾞｹｯﾄ	[両開ｺﾞﾑｼｰﾙ付ﾛｰﾗｹﾞｰﾄ型]1.0m3	日	3.391	7,121	
	合計額				1,211,054	

見積単価一覧表

工事名	Ｒ１三土　政友谷　三・山城政友　砂防堰堤工事（１）			
名称	規格	単位	単価	備考
処分費	建設残土	m3	1,296	運搬距離　L=6.4km
処分費	無筋コンクリート殻	m3	5,100	運搬距離　L=14.0km
処分費	根株	m3	9,000	運搬距離　L=3.8km
水替パイプ損料	高密度ポリエチレン管（Φ３００）	m	1,570	損料率　50%
四角支柱損料	等辺山形鋼（6×50×50）	t	26,800	損料率　30%
杉板	4.0m×1.8cm×24cm	m3	25,000	損料率　50%
足場丸太	L=6.0m,末口4.5cm	本	510	損料率　50%
切丸太	L=4.0m,末口9.0cm	本	505	損料率　50%
Ｈ形鋼損料	H200×200×8×12	t	26,400	損料率　30%
Ｈ形鋼損料	H100×100×6×8	t	27,000	損料率　30%
鋼製スリット	H=2.0m	t	682,000	

政友谷砂防堰堤　数 量 総 括 表

工　種	種　別	細　別	規　格	単位	数　量	計上数量	備　考
砂防土工				式	1.0	1	
	掘削工			式	1.0	1	
		人力掘削	軟岩	m3	12.1	12	
		機械掘削	土砂	m3	19.4	19	59.7-40.3
		水替掘削	土砂	m3	40.3	40	
		機械掘削	軟岩	m3	153.8	150	309.0-195.5
		水替掘削	軟岩	m3	155.2	160	
		転石破砕		m3	4.0	4	
		積込	発生場所	m3	325.1	330	
	埋戻し工			式	1.0	1	
		埋戻し	流用土	m3	107.4	110	
	作業土工			式	1.0	1	
		岩盤清掃		m2	129.2	130	
	法面整形工			式	1.0	1	
		切土法面整形	土砂	m2	12.5	13	
			軟岩	m2	67.2	67	
	残土処理工			式	1.0	1	
		残土運搬	現場～仮置場 土砂・軟岩	m3	384.8	380	
		積込	仮置場	m3	291.4	290	
		残土運搬	仮置場～処分場 土砂	m3	59.7	60	
			仮置場～処分場 軟岩	m3	231.7	230	
構造物撤去工				式	1.0	1	
	構造物取壊し工			式	1.0	1	
		コンクリート取壊し	無筋	m3	1.2	1	
コンクリート堰堤工				式	1.0	1	
	本体工			式	1.0	1	
		コンクリート	18-5-40　高炉B　W/C60以下	m3	112.0	112	
		本体型枠		m2	64.3	64	
		足場工	キャットウォーク	m	27.9	28	
		チッピング		m2	12.3	12	
	第2垂直壁工			式	1.0	1	
		コンクリート	18-5-40　高炉B　W/C60以下	m3	26.7	27	
		本体型枠		m2	29.8	30	

政友谷砂防堰堤　数 量 総 括 表

工　種	種　別	細　別	規　格	単位	数　量	計上数量	備　考
		足場工	キャットウォーク	m	6.9	7	
		ペーラインコンクリート	18-5-40　高炉B　W/C60以下	m3	0.7	0.7	
	2号側壁護岸工			式	1.0	1	
		コンクリート	18-5-40　高炉B　W/C60以下	m3	8.7	9	
		本体型枠		m2	34.4	34	
		目地材	歴青質目地板　t=10mm	m2	1.0	1	
		水抜パイプ	VP65	m	0.5	1	
		吸出防止材	300×300×10	m2	0.2	0.2	
		ペーラインコンクリート	18-5-40　高炉B　W/C60以下	m3	0.2	0.2	
	2号水叩工			式	1.0	1	
		コンクリート	18-5-40　高炉B　W/C60以下	m3	16.6	17	
		目地材	歴青質目地板　t=10mm	m2	15.7	16	
		ペーラインコンクリート	18-5-40　高炉B　W/C60以下	m3	1.1	1.1	
	間詰工			式	1.0	1	
	(2号垂直壁)	コンクリート	18-5-40　高炉B　W/C60以下	m3	9.5	10	
		外部型枠	小型	m2	7.7	8	
鋼製堰堤工							
	本体工			式	1.0	1	
		鋼製堰堤(スリット)		t	3.4	3.4	
		本締め		本	48	48	12本×4個所
		現場塗装	下塗り	m2	0.7	1	ボルト頭部
			中塗り・上塗り	m2	14.1	14	接合部
		アンカー	M22 L=450	本	20	20	4本×5個所
		穿孔	φ 26 L=250	個所	20	20	
		鉄筋	SD345 D16	t	0.121	0.12	用心鉄筋
		足場		掛m2	20.5	21	
渓流保全工				式	1.0	1	
	取合い護岸工			式	1.0	1	
		コンクリート	18-5-40　高炉B　W/C60以下	m3	31.8	32	
		型枠	無筋	m2	136.4	140	
		水抜パイプ	VP65	m	6.0	6	
		吸出防止材	300×300×10	m2	1.6	1.6	
		ペーラインコンクリート	18-5-40　高炉B　W/C60以下	m3	3.2	3.2	
		植石	割栗石15～20cm	m2	45.2	45	

政友谷砂防堰堤　数 量 総 括 表

工　種	種　別	細　別	規　格	単位	数　量	計上数量	備　考
	1号帯工			式	1.0	1	
		コンクリート	18-5-40　高炉B　W/C60以下	m3	8.3	8	
		型枠	無筋	m2	28.4	28	
		足場	単管	掛m2	23.5	24	
		ペーラインコンクリート	18-5-40　高炉B　W/C60以下	m3	0.2	0.2	
法面工				式	1.0	1	
	法枠工			式	1.0	1	
		吹付枠	200×200×1200×1500	m	106.5	107	
		水切コンクリート		m3	0.4	0.4	
		ラス張		m2	53.0	53	
		枠内吹付	厚層基材 t=5cm	m2	27.3	27	
	法面吹付工			式	1.0	1	
		コンクリート吹付	t=10cm	m2	216.7	217	
砂防堰堤付属物設置工				式	1.0	1	
	銘板工			式	1.0	1	
		銘板	アルミ軽合金 400×550×12	枚	1.0	1	

土工流れ図

切土概要	切土細別	土質	地山数量	変化率C	締固後土量		盛土概要	盛土細別	盛土数量		
掘削工							埋戻し工	埋戻し	107.4		
	人力掘削	軟岩	12.1	1.15	13.9	12.1 13.9					
	機械掘削	土砂	19.4	0.90	17.5	19.4 93.5					
	機械掘削	軟岩	153.8	1.15	176.9	81.3 72.5					
	水替掘削	土砂	40.3	1.15	46.3	40.3					
	水替掘削	軟岩	155.2	1.15	178.5	155.2					
	転石破砕	転石	4.0	1.15	4.6	4.0					
残土処理工	残土処理	土砂	59.7			59.7					
	残土処理	軟岩	231.7			231.7					

砂防土工数量集計表

名称	規格	計　算　式	数量
人力掘削	土砂	0+0	0.0 m^3
	軟岩	12.1	12.1 m^3
機械掘削	土砂	47.5+12.2−40.3	19.4 m^3
	軟岩	236.4+72.6−155.2	153.8 m^3
水替掘削	土砂	37.9+2.4	40.3 m^3
	軟岩	143.7+11.5	155.2 m^3
転石破砕	転石		4.0 m^3
積込		12.1+153.8+155.2+4	325.1 m^3
埋戻し	発生土	0.7+106.7	107.4 m^3
岩盤整正		61+68.2	129.2 m^2
基面整正		0+0.2	0.2 m^2
切土法面整形	土砂	8.4+4.1	12.5 m^2
	軟岩	67.2+0	67.2 m^2
仮置土積込・運搬	軟岩	12.1+81.3	93.4 m^3
残土積込・運搬・処理	土砂		59.7 m^3
	軟岩		231.7 m^3

前庭保護工土工数量計算書(1)

測　点	距 離	人力掘削(土砂)			人力掘削(岩)			機械掘削(土砂)			機械掘削(岩)			備考
		m3			m3			m3			m3			
	(m)	断 面	平 均	数 量	断 面	平 均	数 量	断 面	平 均	数 量	断 面	平 均	数 量	
No. 2 + 19.000	0.000	0.0			0.0			0.0			3.3			No2+10
No. 2 + 19.260	0.260	0.0	0.00	0.0	5.4	2.70	0.7	1.3	0.65	0.2	47.9	25.60	6.7	No3
No. 3 + 0.400	1.140	0.0	0.00	0.0	5.4	5.40	6.2	1.3	1.30	1.5	47.9	47.90	54.6	No3
No. 3 + 1.320	0.920	0.0	0.00	0.0	0.3	2.85	2.6	7.4	4.35	4.0	22.8	35.35	32.5	No3+4
No. 3 + 4.000	2.680	0.0	0.00	0.0	0.3	0.30	0.8	7.4	7.40	19.8	22.8	22.80	61.1	
No. 3 + 6.240	2.240	0.0	0.00	0.0	0.3	0.30	0.7	7.4	7.40	16.6	22.8	22.80	51.1	No3+4
No. 3 + 7.000	0.760	0.0	0.00	0.0	2.7	1.50	1.1	6.9	7.15	5.4	57.1	39.95	30.4	No3+8
合 計	8.000			0.0			12.1			47.5			236.4	

前庭保護工土工数量計算書(2)

測　点	距 離	水替(土砂)			水替(岩)			埋戻し			岩盤清掃			備考
		m3			m3			m3			m2			
	(m)	断 面	平 均	数 量	断 面	平 均	数 量	断 面	平 均	数 量	断 面	平 均	数 量	
No. 2 + 19.000	0.000	0.0			0.0			5.7			3.2			No2+10
No. 2 + 19.260	0.260	0.1	0.05	0.0	21.7	10.85	2.8	0.0	2.85	0.7	12.7	7.95	2.1	No3
No. 3 + 0.400	1.140	0.1	0.10	0.1	21.7	21.70	24.7	0.0	0.00	0.0	12.7	12.70	14.5	No3
No. 3 + 1.320	0.920	6.1	3.10	2.9	15.7	18.70	17.2	0.0	0.00	0.0	5.8	9.25	8.5	No3+4
No. 3 + 4.000	2.680	6.1	6.10	16.3	15.7	15.70	42.1	0.0	0.00	0.0	5.8	5.80	15.5	
No. 3 + 6.240	2.240	6.1	6.10	13.7	15.7	15.70	35.2	0.0	0.00	0.0	5.8	5.80	13.0	No3+4
No. 3 + 7.000	0.760	6.9	6.50	4.9	41.4	28.55	21.7	0.0	0.00	0.0	13.7	9.75	7.4	No3+8
合 計	8.000			37.9			143.7			0.7			61.0	

前庭保護工土工数量計算書(3)

測　点	距 離	基面整正			切土法面整形(土砂)			切土法面整形(岩)						備考
		m2			m2			m2						
	(m)	断 面	平 均	数 量	断 面	平 均	数 量	断 面	平 均	数 量	断 面	平 均	数 量	
No. 2 + 19.000	0.000	0.0			0.0			0.0						No2+10
No. 2 + 19.260	0.260	0.0	0.00	0.0	0.0	0.00	0.0	8.7	4.35	1.1				No3
No. 3 + 0.400	1.140	0.0	0.00	0.0	0.0	0.00	0.0	8.7	8.70	9.9				No3
No. 3 + 1.320	0.920	0.0	0.00	0.0	1.4	0.70	0.6	8.6	8.65	8.0				No3+4
No. 3 + 4.000	2.680	0.0	0.00	0.0	1.4	1.40	3.8	8.6	8.60	23.0				
No. 3 + 6.240	2.240	0.0	0.00	0.0	1.4	1.40	3.1	8.6	8.60	19.3				No3+4
No. 3 + 7.000	0.760	0.0	0.00	0.0	0.9	1.15	0.9	7.0	7.80	5.9				No3+8
合 計	8.000			0.0			8.4			67.2			0.0	

本堤工数量集計表

名称	規格	計　算　式	数量
コンクリート	18-5-40　高炉B	111.97	111.97
		合計	112.0　m^3
本体型枠		31.11+33.17	64.28
		合計	64.3　m^2
足場工	キャットウォーク	(30.52+19.64)/1.8	27.9　m
チッピング	⑨-1, ⑨-2	(1/2*(4.20+5.25)*1.30)*2	12.3　m^2

本堤工数量集計表

名称	規格	計　算　式	数量
コンクリート	18-5-40　高炉B	111.97	111.97
		合計	112.0　m^3
本体型枠		31.11+33.17	64.28
		合計	64.3　m^2
足場工	キャットウォーク	(30.52+19.64)/1.8	27.9　m
チッピング	⑨-1, ⑨-2	(1/2*(4.20+5.25)*1.30)*2	12.3　m^2

形状・寸法図（Bブロックコンクリート）

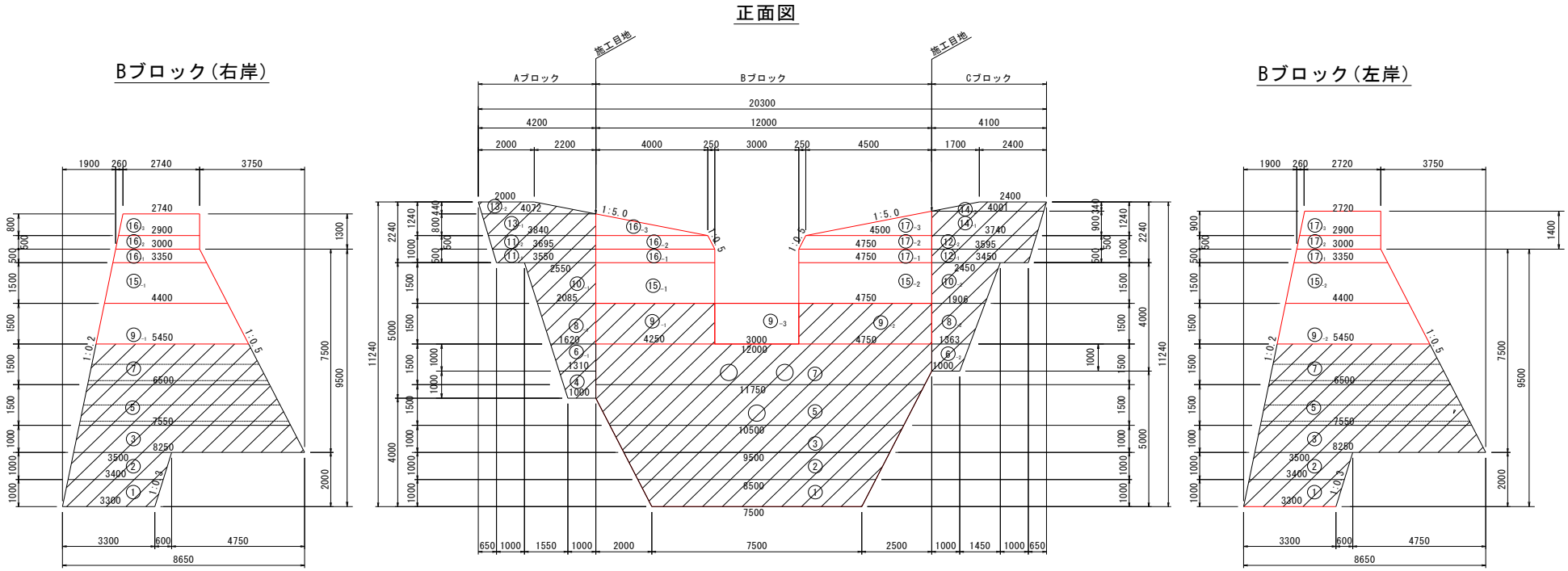

Bブロックコンクリート

記号	高さ H(m)	正面下辺 a1(m)	正面上辺 a2(m)	側面下辺 b1(m)	側面上辺 b2(m)	コンクリート V(m3)	計　算　式 V = H/6 × { (2×a1+a2)×b1 + (2×a2+a1)×b2 }
9-3	1.500	3.000	3.000	5.450	4.400	22.16	1.500 /6 ×{ (2× 3.000 + 3.000) × 5.450 + (2 × 3.000 + 3.000) × 4.400 } = 22.16
15-1	1.500	4.250	4.250	4.400	3.350	24.70	1.500 /6 ×{ (2× 4.250 + 4.250) × 4.400 + (2 × 4.250 + 4.250) × 3.350 } = 24.70
15-2	1.500	4.750	4.750	4.400	3.350	27.61	1.500 /6 ×{ (2× 4.750 + 4.750) × 4.400 + (2 × 4.750 + 4.750) × 3.350 } = 27.61
16-1	0.500	4.250	4.250	3.350	3.000	6.75	0.500 /6 ×{ (2× 4.250 + 4.250) × 3.350 + (2 × 4.250 + 4.250) × 3.000 } = 6.75
16-2	0.500	4.250	4.000	3.000	2.900	6.09	0.500 /6 ×{ (2× 4.250 + 4.000) × 3.000 + (2 × 4.000 + 4.250) × 2.900 } = 6.09
16-3	0.800	4.000	0.000	2.900	2.740	4.55	0.800 /6 ×{ (2× 4.000 + 0.000) × 2.900 + (2 × 0.000 + 4.000) × 2.740 } = 4.55
17-1	0.500	4.750	4.750	3.350	3.000	7.54	0.500 /6 ×{ (2× 4.750 + 4.750) × 3.350 + (2 × 4.750 + 4.750) × 3.000 } = 7.54
17-2	0.500	4.750	4.500	3.000	2.900	6.82	0.500 /6 ×{ (2× 4.750 + 4.500) × 3.000 + (2 × 4.500 + 4.750) × 2.900 } = 6.82
17-3	0.900	4.500	0.000	2.900	2.720	5.75	0.900 /6 ×{ (2× 4.500 + 0.000) × 2.900 + (2 × 0.000 + 4.500) × 2.720 } = 5.75
合計						111.97	(m3)

形状・寸法図（Bブロック型枠）

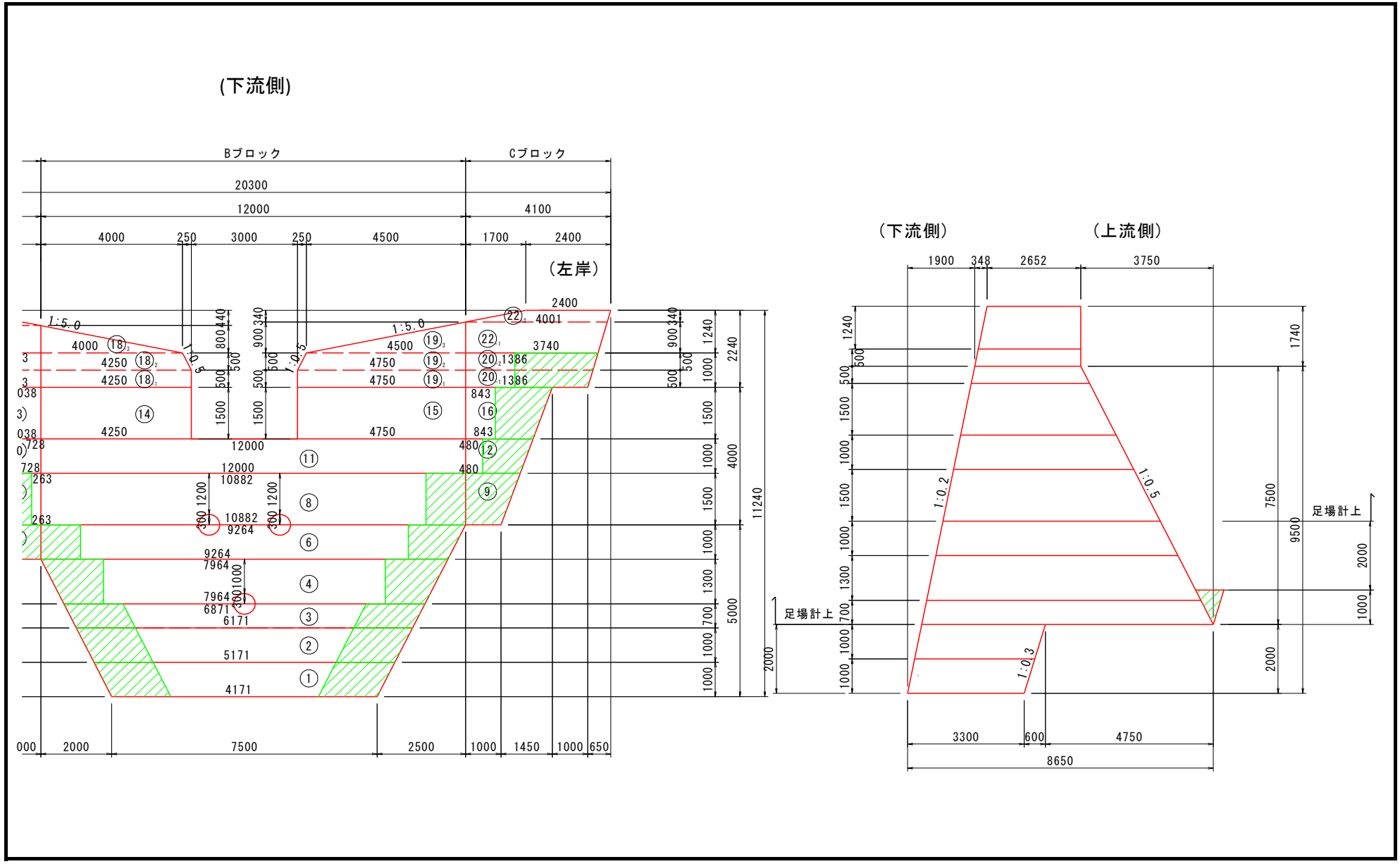

Bブロック型枠(下流側)

記号	高さ H(m)	正面下辺 a1(m)	正面上辺 a2(m)	表法勾配 n	裏法勾配 m	表型枠 A1=(a1+a2)/2×H×√(1+n²)	裏型枠 A2=(a1+a2)/2×H×√(1+m²)	型枠合計 A1+A2(m2)	足場算出用面積 A3=(a1+a2)/2×H(m2)	備考
9-3	1.500	3.000	3.000	0.200		4.59	0	4.59	4.50	
15-1	1.500	4.250	4.250	0.200		6.50	0	6.50	6.38	
15-2	1.500	4.750	4.750	0.200		7.27	0	7.27	7.13	
16-1	0.500	4.250	4.250	0.200		2.17	0	2.17	2.13	
16-2	0.500	4.250	4.000	0.200		2.10	0	2.10	2.06	
16-3	0.800	4.000	0.000	0.200		1.63	0	1.63	1.60	
17-1	0.500	4.750	4.750	0.200		2.42	0	2.42	2.38	
17-2	0.500	4.750	4.500	0.200		2.36	0	2.36	2.31	
17-3	0.900	4.500	0.000	0.200		2.07	0	2.07	2.03	
合計								31.11	30.52	

形状・寸法図（Bブロック型枠）

(上流側)

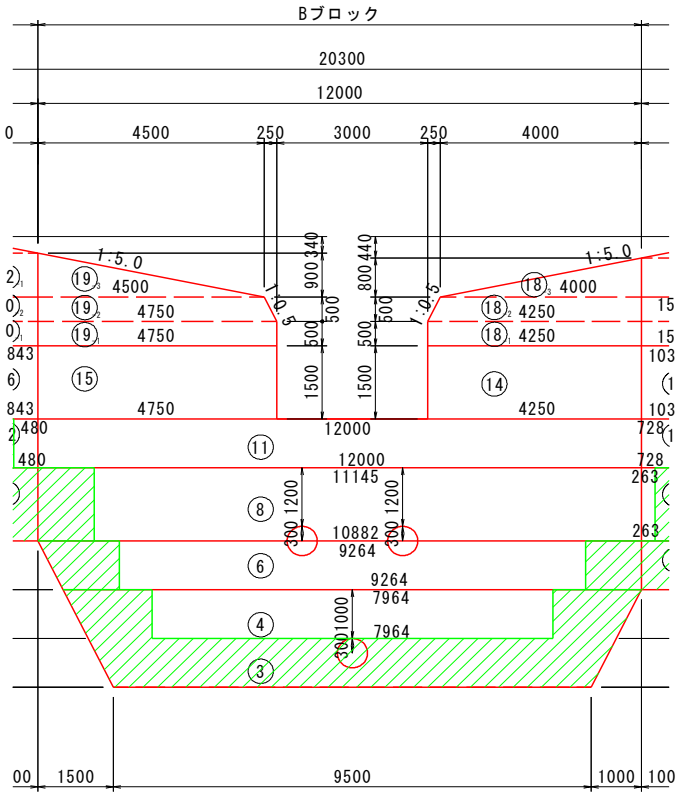

（下流側）　（上流側）

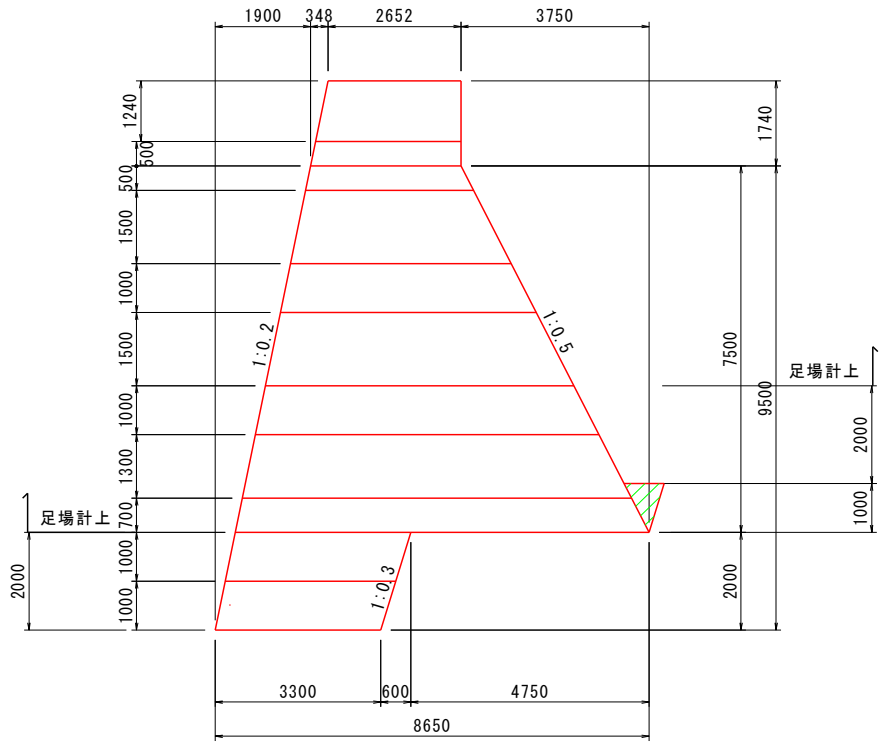

Bブロック型枠(上流側)

記号	高さ H(m)	正面下辺 a1(m)	正面上辺 a2(m)	表法勾配 n	裏法勾配 m	表型枠 A1=(a1+a2)/2×H×√(1+n²)	裏型枠 A2=(a1+a2)/2×H×√(1+m²)	型枠合計 A1+A2(m2)	足場算出用面積 A3=(a1+a2)/2×H×2(m2)	備考
9-3	1.500	3.000	3.000		0.500	0.00	5.03	5.03		
15-1	1.500	4.250	4.250		0.500	0.00	7.13	7.13		
15-2	1.500	4.750	4.750		0.500	0.00	7.97	7.97	7.13	
16-1	0.500	4.250	4.250		0.500	0.00	2.38	2.38	2.13	
16-2	0.500	4.250	4.000		0.000	0.00	2.06	2.06	2.06	
16-3	0.800	4.000	0.000		0.000	0.00	1.6	1.60	1.60	
17-1	0.500	4.750	4.750		0.500	0.00	2.66	2.66	2.38	
17-2	0.500	4.750	4.500		0.000	0.00	2.31	2.31	2.31	
17-3	0.900	4.500	0.000		0.000	0.00	2.03	2.03	2.03	
合計								33.17	19.64	

垂直壁工数量集計表

名称	規格	計　算　式	数量
(2号垂直壁工)			
コンクリート	18-5-40　高炉B	26.73	26.7　m^3
本体型枠		29.76	29.8　m^2
足場工	キャットウォーク	12.42/1.8	6.9　m
ペーラインコンクリート	18-5-40　高炉B	1.14*12.7*0.05	0.7　m^3

形状・寸法図(2号垂直壁)

正面図

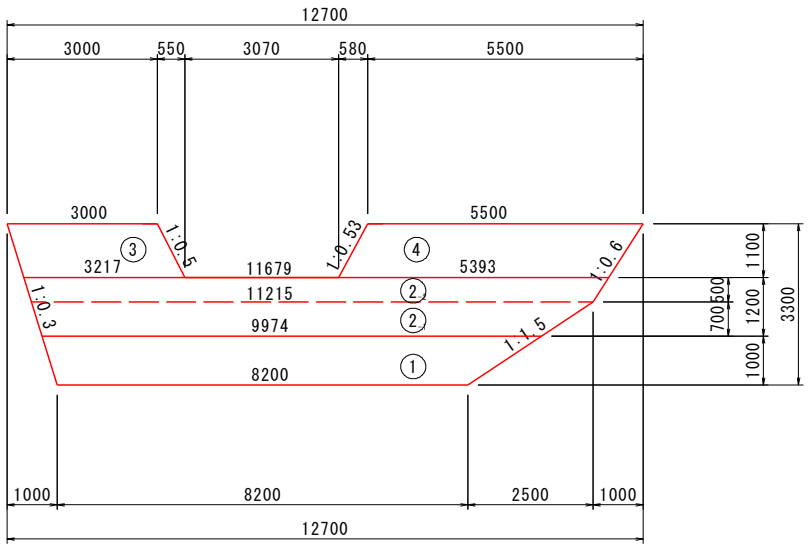

断面図

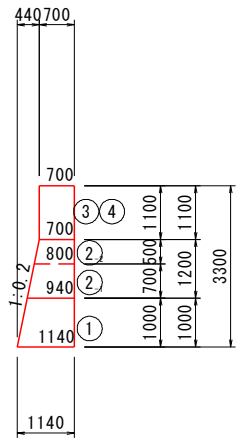

2号垂直壁コンクリート

記号	高さ H(m)	正面下辺 a1(m)	正面上辺 a2(m)	側面下辺 b1(m)	側面上辺 b2(m)	コンクリート V(m3)	計　算　式 V = H/6 × { (2×a1+a2)×b1 + (2×a2+a1)×b2 }
1	1.000	8.200	9.974	1.140	0.940	9.42	1.000 /6 ×{ (2× 8.200 + 9.974) × 1.140 + (2 × 9.974 + 8.200) × 0.940 }= 9.42
2-1	0.700	9.974	11.215	0.940	0.800	6.44	0.700 /6 ×{ (2× 9.974 + 11.215) × 0.940 + (2 × 11.215 + 9.974) × 0.800 }= 6.44
2-2	0.500	11.215	11.679	0.800	0.700	4.29	0.500 /6 ×{ (2× 11.215 + 11.679) × 0.800 + (2 × 11.679 + 11.215) × 0.700 }= 4.29
3	1.100	3.217	3.000	0.700	0.700	2.39	1.100 /6 ×{ (2× 3.217 + 3.000) × 0.700 + (2 × 3.000 + 3.217) × 0.700 }= 2.39
4	1.100	5.393	5.500	0.700	0.700	4.19	1.100 /6 ×{ (2× 5.393 + 5.500) × 0.700 + (2 × 5.500 + 5.393) × 0.700 }= 4.19
合計						26.73	(m3)

形状・寸法図(2号垂直壁型枠)

下流側正面図

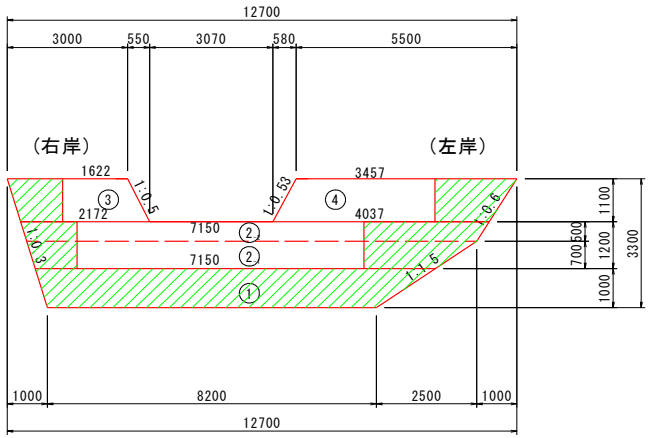

断面図

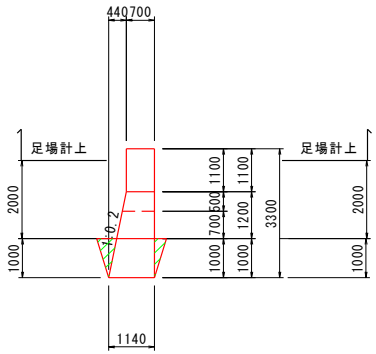

上流側正面図

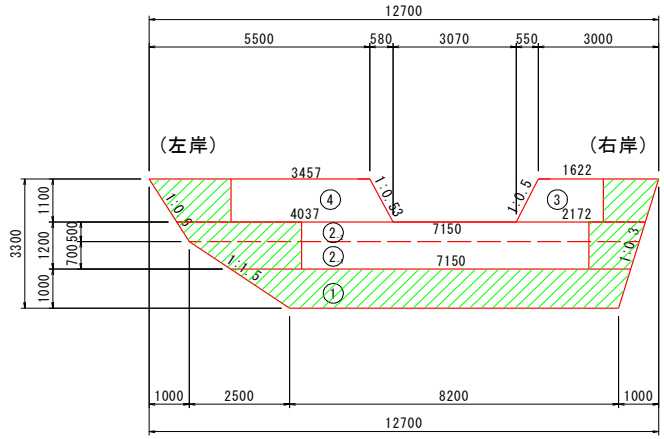

2号垂直壁型枠

記号	高さ H(m)	正面下辺 a1(m)	正面上辺 a2(m)	表法勾配 n	裏法勾配 m	表型枠 A1=(a1+a2)/2×H×√(1+n²)	裏型枠 A2=(a1+a2)/2×H×√(1+m²)	型枠合計 A1+A2(m2)	足場算出用面積 A3=(a1+a2)/2×H(m2)	備考
2-1	0.700	7.150	7.150	0.200		5.10	0	5.10		下流
2-2	0.500	7.150	7.150	0.200		3.65	0	3.65		〃
3	1.100	2.172	1.622	0.000		2.09	0	2.09	2.09	〃
4	1.100	4.037	3.457	0.000		4.12	0	4.12	4.12	〃
2-1	0.700	7.150	7.150		0.000	0.00	5.01	5.01		上流
2-2	0.500	7.150	7.150		0.000	0.00	3.58	3.58		〃
3	1.100	2.172	1.622		0.000	0.00	2.09	2.09	2.09	〃
4	1.100	4.037	3.457		0.000	0.00	4.12	4.12	4.12	〃
合計								29.76	12.42	

側壁護岸工数量集計表

名称	規格	計　算　式	数量
2号側壁護岸工			
コンクリート	18-5-40　高炉B	1.5+1+3.1+3.1	8.7　m^3
本体型枠		8.4+5.6+10.2+10.2	34.4　m^2
目地材	歴青質目地板10mm	0.2+0.2+0.3+0.3	1.0　m^2
水抜きパイプ	VP65	0.3+0.2	0.5　m
吸出防止材	300×300×10	0.1+0.1	0.2　m^2
ペーラインコンクリート	18-5-40　高炉B	0.1+0.1	0.2　m^3

2-1号側壁護岸工(右岸)

号計算書　　数　量　計　算　書　　NO.

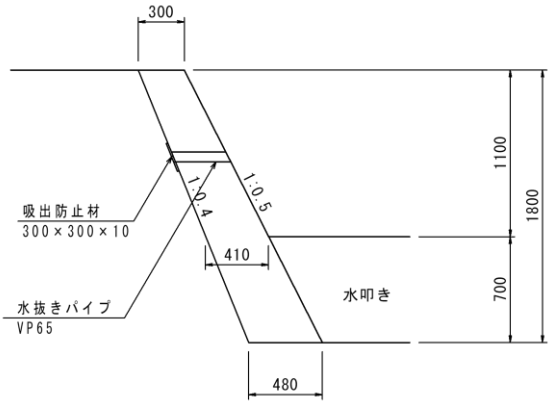

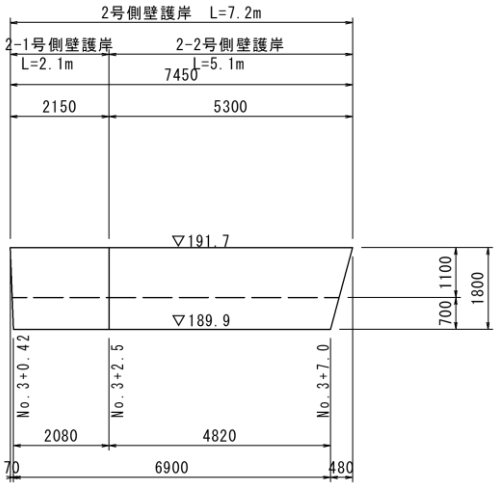

片岸当り

名称・規格	計　算　式	単位	数量
コンクリート 18-5-40	(0.3+0.48)/2*1.8*(2.15+2.08)/2	m3	1.5
本体型枠	1.8*(√(1^2+0.5^2)+√(1^2+0.4^2))*(2.15+2.08)/2	m2	8.4
目地材 歴青質目地板10mm	1.5/10	m2	0.2
水抜パイプ VP65	((0.3+0.41)/2*1.1*(2.15+2.08)/2)/3	m	0.3
吸出防止材 300×300×10	(1.1*√(1^2+0.4^2)*(2.15+2.08)/2)/3*0.3*0.3	m2	0.1

2-1号側壁護岸工(左岸)

号計算書　　数　量　計　算　書　　NO.

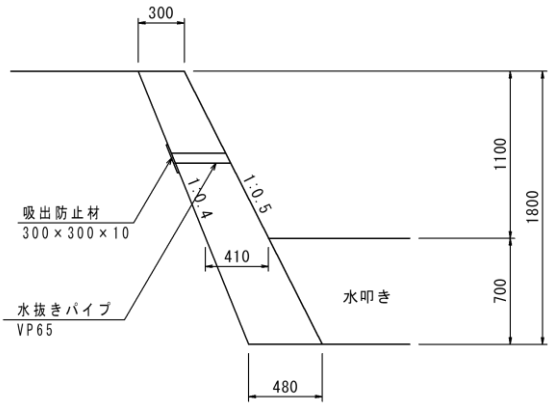

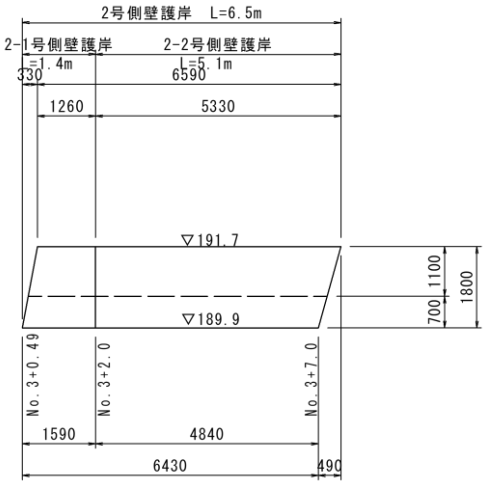

片岸当り

名称・規格	計　算　式	単位	数量
コンクリート 18-5-40	(0.3+0.48)/2*1.8*(1.26+1.59)/2	m3	1.0
本体型枠	1.8*(√(1^2+0.5^2)+√(1^2+0.4^2))*(1.26+1.59)/2	m2	5.6
目地材 歴青質目地板10mm	1.5/10	m2	0.2
水抜パイプ VP65	((0.3+0.41)/2*1.1*(1.26+1.59)/2)/3	m	0.2
吸出防止材 300×300×10	(1.1*√(1^2+0.4^2)*(1.26+1.59)/2)/3*0.3*0.3	m2	0.1

2-2号側壁護岸工(右岸)

号計算書　　数　量　計　算　書　　NO.

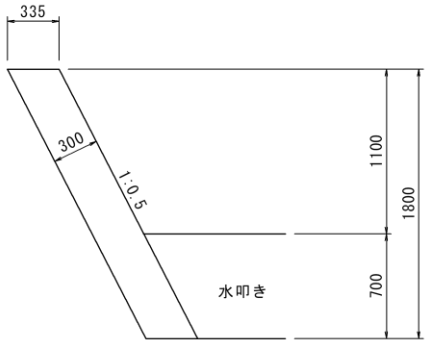

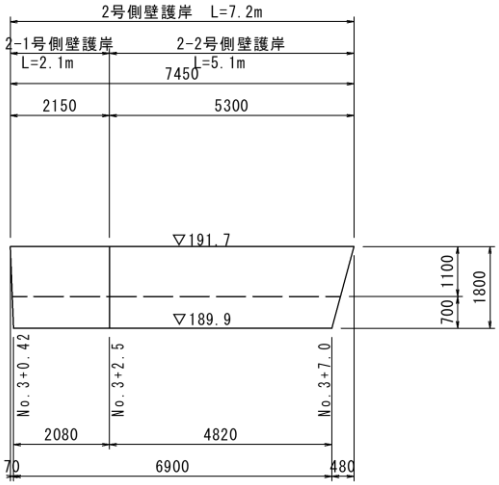

片岸当り

名称・規格	計　算　式	単位	数量
コンクリート 18-5-40	0.335*1.8*(5.3+4.82)/2	m3	3.1
本体型枠	1.8*√(1^2+0.5^2)*(5.3+4.82)/2	m2	10.2
目地材 歴青質目地板10mm	3.1/10	m2	0.3
ペーラインコンクリート 18-5-40	0.335*4.82*0.05	m3	0.1

2-2号側壁護岸工(左岸)

号計算書　　数　量　計　算　書　　NO.

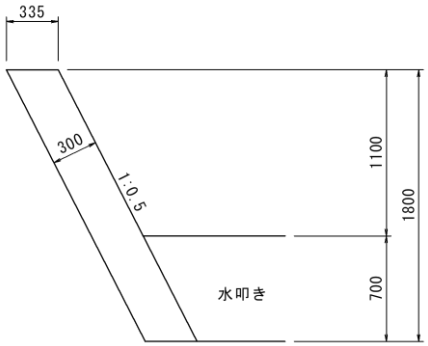

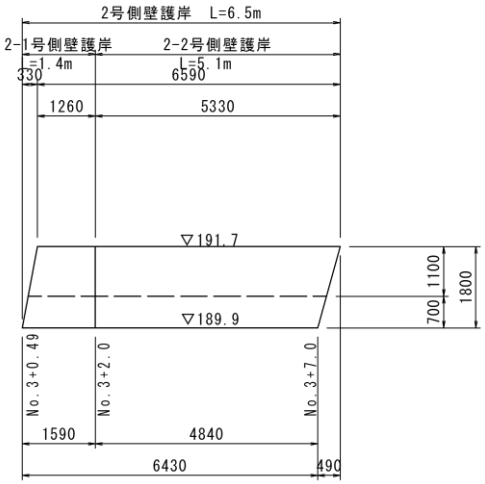

片岸当り

名称・規格	計　算　式	単位	数量
コンクリート 18-5-40	0.335*1.8*(5.33+4.84)/2	m3	3.1
本体型枠	1.8*√(1^2+0.5^2)*(5.33+4.84)/2	m2	10.2
目地材 歴青質目地板10mm	3.1/10	m2	0.3
ペーラインコンクリート 18-5-40	0.335*4.84*0.05	m3	0.1

水叩工数量集計表

名称	規格	計　算　式	数量
2号水叩コンクリート			
コンクリート	18-5-40　高炉B	16.6	16.6　m^3
目地材	歴青質目地板10mm	15.7	15.7　m^2
ペーラインコンクリート	18-5-40　高炉B	1.1	1.1　m^3

2号水叩コンクリート

号計算書　　数　量　計　算　書　　NO.

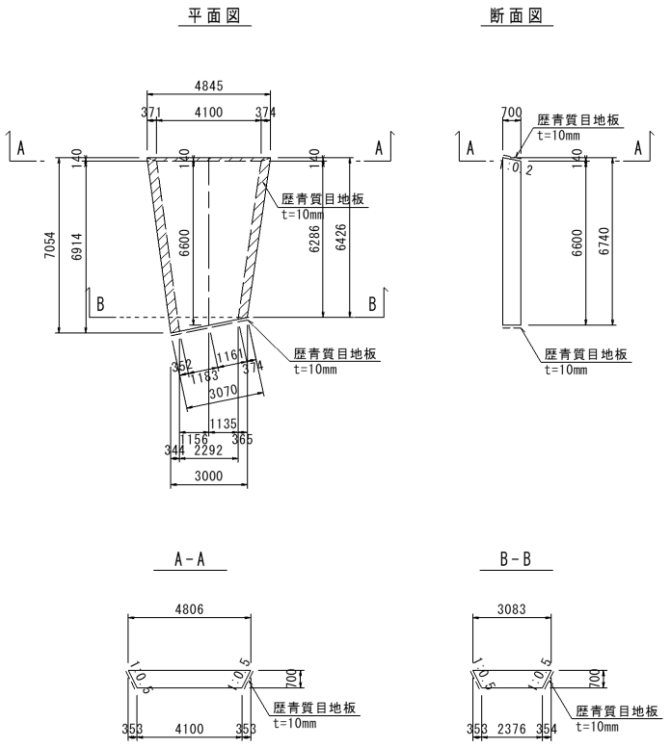

1式当り

名称・規格	計　算　式	単位	数量
コンクリート 18-5-40	(6.6+6.74)/2*0.7*(4.845+4.1+3.0+2.292)/4	m3	16.6
目地材 歴青質目地板10mm	0.7*√(1^2+0.2^2)*(4.845+4.1)/2+0.7*3.07	m2	5.3
	0.7*√(1^2+0.5^2)*(7.054+6.914)/2+0.7*√(1^2+0.5^2)*(6.426+6.286)/2	m2	10.4
	合計	m2	15.7
ペーラインコンクリート 18-5-40	(4.100+2.376)/2*6.600*0.05	m3	1.1

間詰工数量集計表

名称	規格	計　算　式	数量
2号垂直壁			
コンクリート	18-5-40　高炉B	9.47	9.5　m^3
間詰外部型枠	小型	7.68	7.7　m^2

形状・寸法図1（2号垂直壁間詰コンクリート）

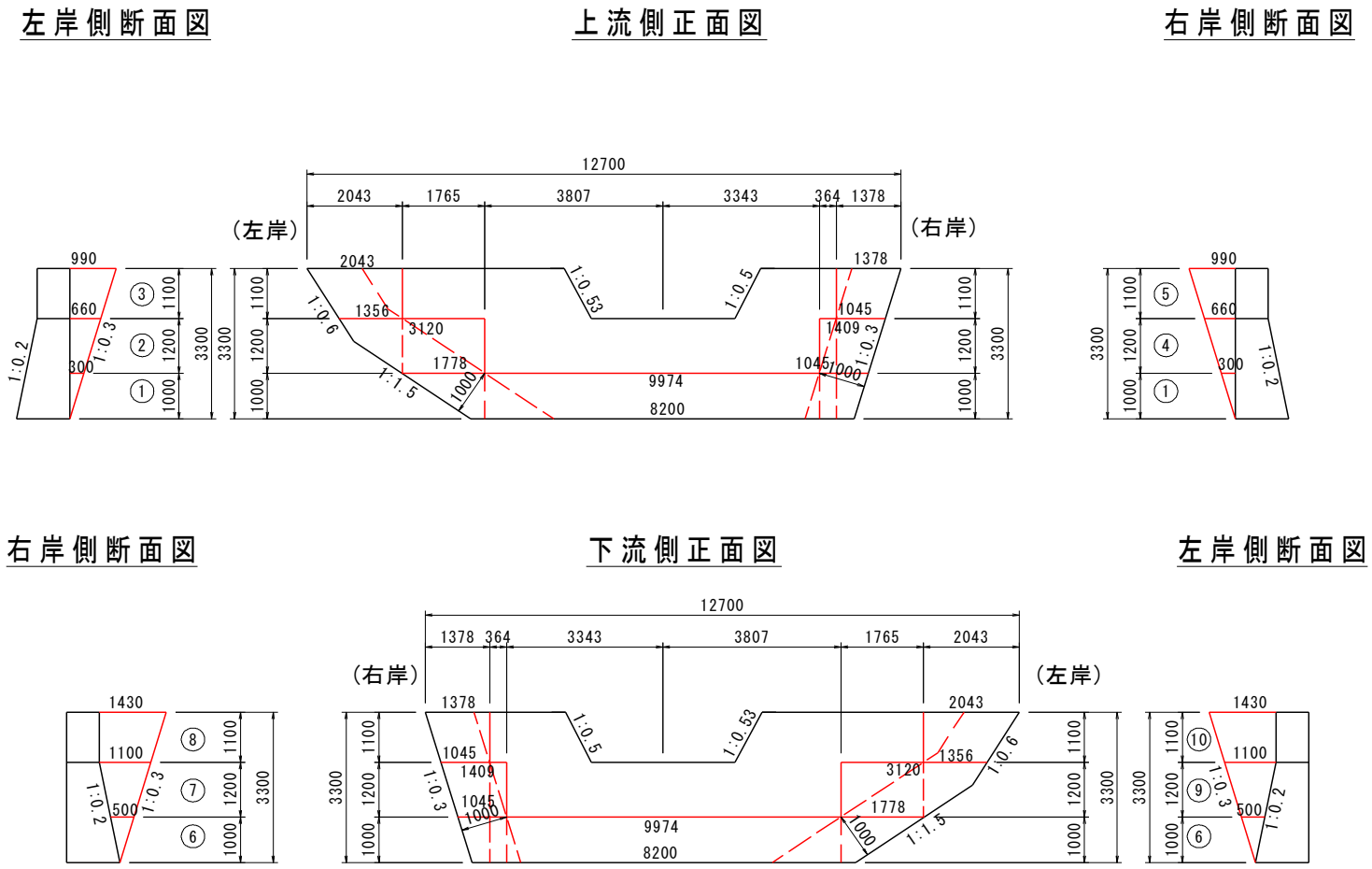

形状・寸法図2（2号垂直壁間詰コンクリート）

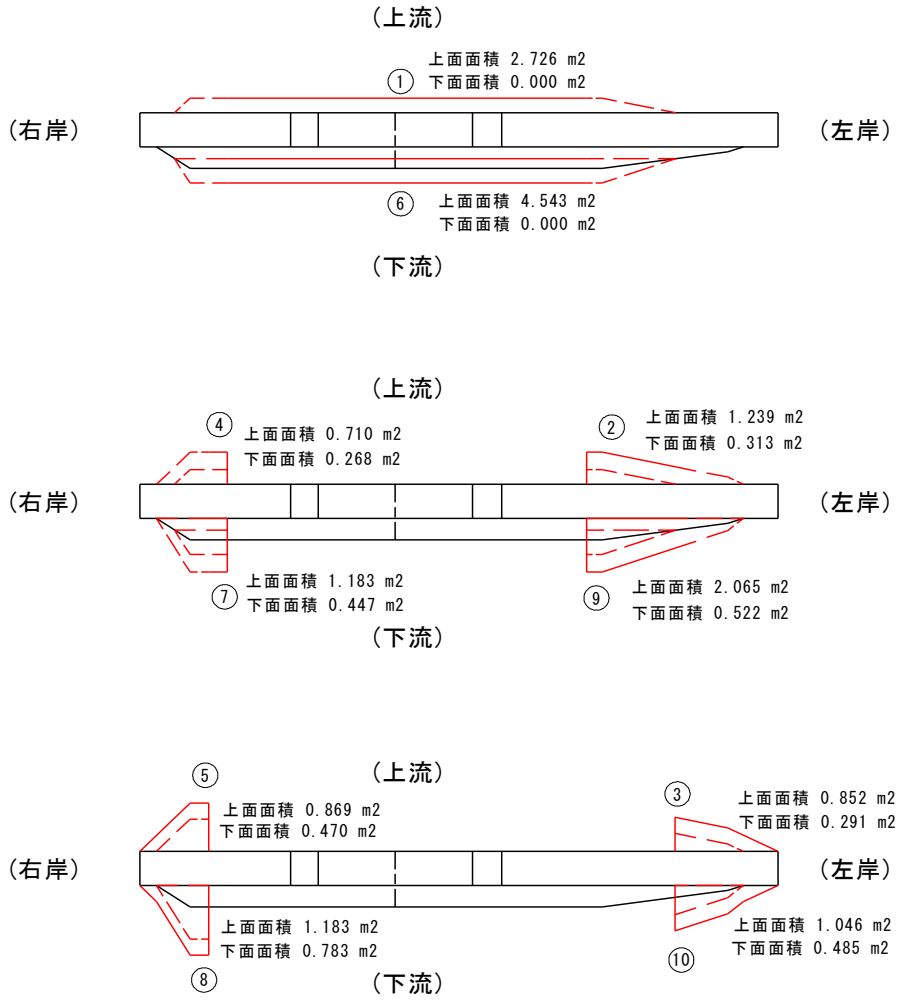

2号垂直壁間詰コンクリート

記号	高さ H(m)	上面積 A1(m)	下面積 A2(m)	上辺 a(m)	底辺 b(m)	法勾配 n	間詰コンクリート V=H/3×((A1+A2+√(A1×A2))	間詰型枠 A=(a+b)/2×H×√(1+n^2)	備考
1	1.000	2.726	0.000				0.91	0.00	
2	1.200	1.239	0.313	0.660	0.300	0.000	0.87	0.58	
3	1.100	0.852	0.291	0.990	0.660	0.000	0.60	0.91	
4	1.200	0.710	0.268	0.660	0.300	0.000	0.57	0.58	
5	1.100	0.869	0.470	0.990	0.660	0.000	0.73	0.91	
6	1.000	4.543	0.000				1.51	0.00	
7	1.200	1.183	0.447	1.100	0.500	0.000	0.94	0.96	
8	1.100	1.183	0.783	1.430	1.100	0.000	1.07	1.39	
9	1.200	2.065	0.522	1.100	0.500	0.000	1.45	0.96	
10	1.100	1.046	0.485	1.430	1.100	0.000	0.82	1.39	
合計							9.47	7.68	

渓流保全工数量集計表

名称	規格	計　算　式	数量
取合い工			
コンクリート	18-5-40　高炉B	23+8.8	31.8　m^3
本体型枠		136.4	136.4　m^2
水抜きパイプ	VP65	6	6.0　m
吸出防止材	300×300×10	1.6	1.6　m^2
ペーラインコンクリート	18-5-40　高炉B	68.2*0.05-0.2	3.2　m^3
植石	割栗石15～20cm	45.2	45.2　m^2
1号帯工			
コンクリート	18-8-40　高炉B	8.3	8.3　m^3
本体型枠		28.4	28.4　m^2
足場	単管足場	23.5	23.5　掛m^2
ペーラインコンクリート	18-5-40　高炉B	0.2	0.2　m^3

取合い工

号計算書	数　量　計　算　書	NO.

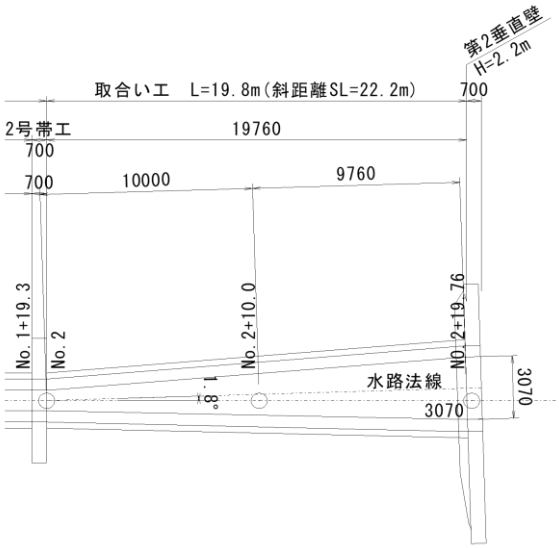

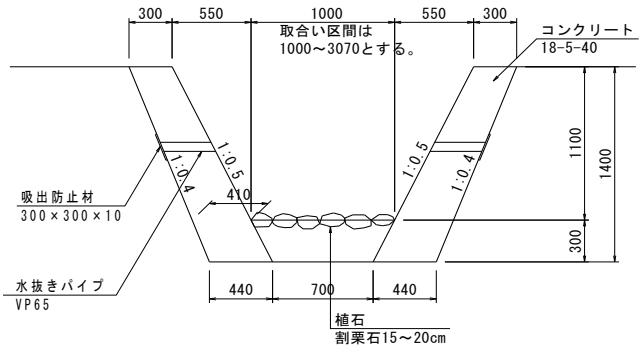

※水抜きパイプは2～3m²に1箇所とする

1式当り

名称・規格	計　算　式	単位	数量
延長	渓流保全工縦断図の斜距離より	m	22.2
コンクリート 18-5-40	(0.3+0.44)/2*1.4*22.2*2	m3	23.0
型枠 無筋	1.4*(√(1^2+0.5^2)+√(1^2+0.4^2))*22.2*2	m2	136.4
水抜パイプ VP65	(0.3+0.44)/2*1.1*22.2*2/3	m	6.0
吸出防止材 300×300×10	1.1*√(1^2+0.5^2)*22.2*2/3*0.3*0.3	m2	1.6
(平張コンクリート部)			
コンクリート 18-5-40	((1.0+0.7)/2*0.3+(3.07+2.77)/2*0.3)/2*22.2-(1.0+3.07)/2*22.2/10*(0.46+1.21)/2	m3	8.8
植石 割栗石15～20cm	(1.0+3.07)/2*22.2	m2	45.2
	(513*0.0018+289*0.0042)/20	m2当り m3	0.1

植石コンクリート工・コンクリート控除数量

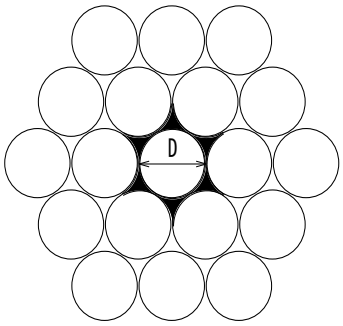

①

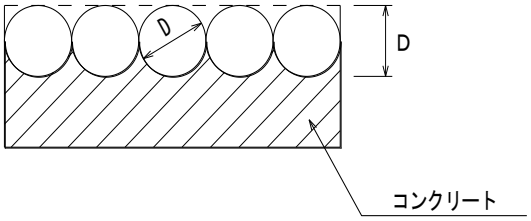

②

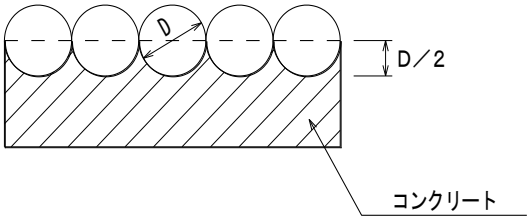

D：石材の直径

１個当りの占有面積　$A=\frac{\sqrt{3}}{2}D^2$

	$V=\pi D^3／6$	$A=\pi D^2／4$	$A'=\sqrt{3/2}D^2$	10／A’
径D(m)	V (m³/個)	A (m²/個)	占用面積 (m²/個)	10m²当り数量 個/10m²
0.15	0.0018	0.0177	0.0195	513
0.20	0.0042	0.0314	0.0346	289

コンクリート控除数量

	径(m)	計算式	10m²当りｺﾝｸﾘｰﾄ 控除数量(m³/10m²)
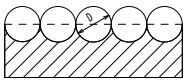	0.15	(0.0018×513) ×1/2	0.46 m³/10m²
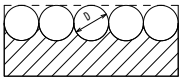	0.20	0.0042×289	1.21 m³/10m²

1号帯工

号計算書　　数　量　計　算　書　　NO.

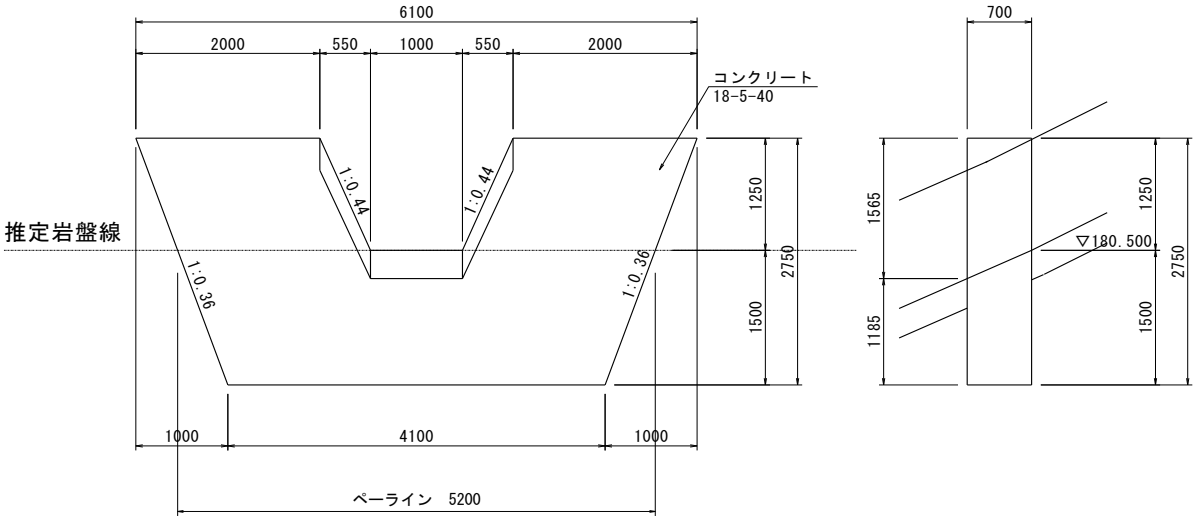

1式当り

名称・規格	計　算　式	単位	数量
コンクリート 18-5-40	(6.1+4.1)/2*2.75*0.7-(1.565+1.25)/2*0.7*(1.0+2.1)/2	m3	8.3
本体型枠	(6.1+4.1)/2*2.75*2+(1.565+1.25)/2*0.7*√(1^2+0.44^2)*2+1.25*√(1^2+0.36^2)*2	m2	32.9
	-(1.0+2.1)/2*1.25*2-(1.565-1.25)*2.1	m2	-4.5
	合計	m2	28.4
足場 単管足場	(6.1+4.1)/2*2.75*2-(1.0+2.1)/2*1.25*2-(1.565-1.25)*2.1	掛m2	23.5
ペーラインコンクリート 18-5-40	5.2*0.7*0.05	m3	0.2

吹付法枠(200×200×1200×1500)

本堤　1/100
左岸側

法枠面積　A=31.8m2
法枠延長　L=60.2m
（水切コンクリート延長　L=25.2m）

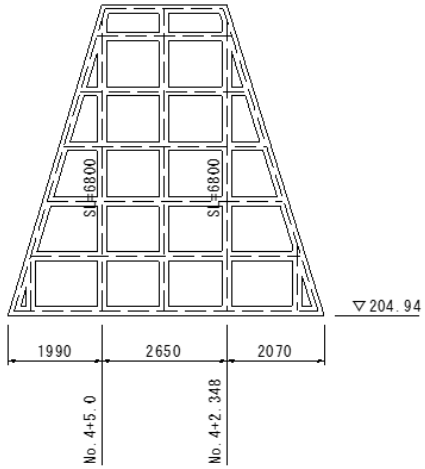

本堤～第１垂直壁　1/100
左岸側

法枠面積　A=12.9m2
法枠延長　L=27.5m
（水切コンクリート延長　L=9.9m）

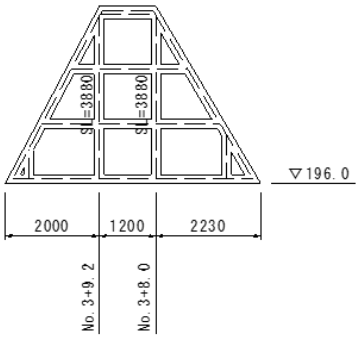

第１垂直壁～第２垂直壁　1/100
左岸側

法枠面積　A=8.3m2
法枠延長　L=18.8m
（水切コンクリート延長　L=8.6m）

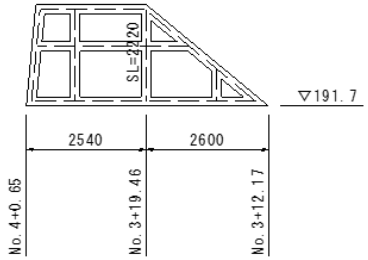

法枠長=	60.2+27.5+18.8	=	106.5 m
水切コンクリート=	0.1*0.2/2*(25.2+9.9+8.6)	=	0.4 m3
ラス張=	31.8+12.9+8.3	=	53.0 m2
枠内植生=	53.0-106.5*0.2-(0.1*(25.2+9.9+8.6	=	27.3 m2

コンクリート吹付(t=10cm)

本堤　1/100
右岸側

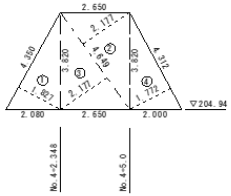

記号	底辺	高さ	倍面積 ㎡
1	4.350	1.827	7.947
2	4.649	2.177	10.121
3	4.649	2.177	10.121
4	4.312	1.772	7.641
		倍面積 ㎡	35.830
		面積 ㎡	17.915

本堤～第１垂直壁　1/100
右岸側

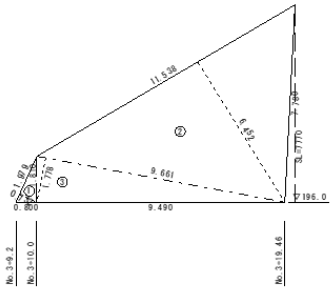

記号	底辺	高さ	倍面積 ㎡
1	1.979	0.732	1.449
2	11.538	6.452	74.443
3	9.661	1.778	17.177
		倍面積 ㎡	93.069
		面積 ㎡	46.535

第１垂直壁～第２垂直壁　1/100
右岸側

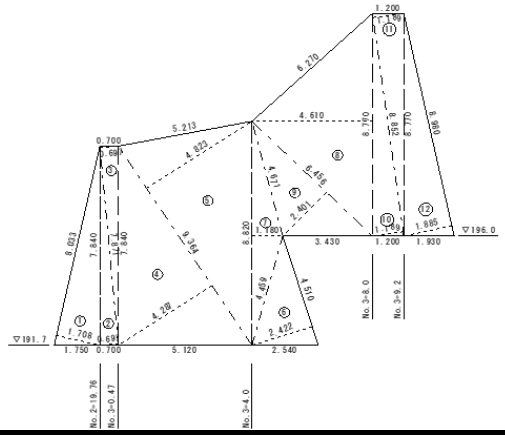

記号	底辺	高さ	倍面積 ㎡
1	8.033	1.708	13.720
2	7.871	0.697	5.486
3	7.871	0.697	5.486
4	9.364	4.287	40.143
5	9.364	4.823	45.163
6	4.510	2.422	10.923
7	8.820	1.180	10.408
8	8.770	4.610	40.430
9	6.456	2.401	15.501
10	8.852	1.189	10.525
11	8.852	1.189	10.525
12	8.980	1.885	16.927
		倍面積 ㎡	225.237
		面積 ㎡	112.619

本堤～第１垂直壁　1/100
左岸側

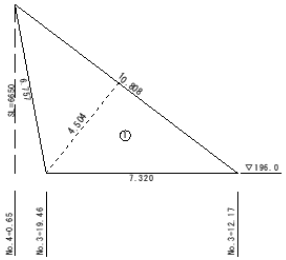

記号	底辺	高さ	倍面積 ㎡
1	10.808	4.504	48.679
		倍面積 ㎡	48.679
		面積 ㎡	24.340

第２垂直壁　1/100
左岸側

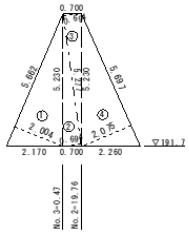

記号	底辺	高さ	倍面積 ㎡
1	5.662	2.004	11.347
2	5.277	0.694	3.662
3	5.277	0.694	3.662
4	5.697	2.075	11.821
		倍面積 ㎡	30.492
		面積 ㎡	15.246

吹付面積: 17.915+46.535+112.619+24.340+15.246　　=　　216.7 m2

○仮設資材損料計上数量			
仮囲い単管数量			
縦	3.0m*27本	81.0	
（杭）	1.0m*27本	27.0	
控え	3.0m*26本	78.0	
控え(固定)	2.0m*26本	52.0	
横固定	45.0m*3段	135.0	
	合計	373.0 m	
クランプ	8個*25箇所	200.0 個	
仮囲い鋼板数量			
鋼板	45.0/0.54	83.3 枚	
上空防護工数量			
覆工板	4.0m*8.0m	32.0 m2	
高欄(縦)	1.0m*16本	16.0	
高欄(横)	4.0m*12本	48.0	
クランプ		32.0 個	
切土防護柵数量			
Ｈ形鋼(H-200)	(4.8m*4本+3.8m*2本)*49.9kg/m		1,337 kg
Ｈ形鋼(H-100)	(6.0m*2本+4.6m+10.0m)*16.9kg/m		450 kg